INSTRUKCJA MONTAŻU I OBSŁUGI NAPĘDU DO BRAM GARAŻOWYCH

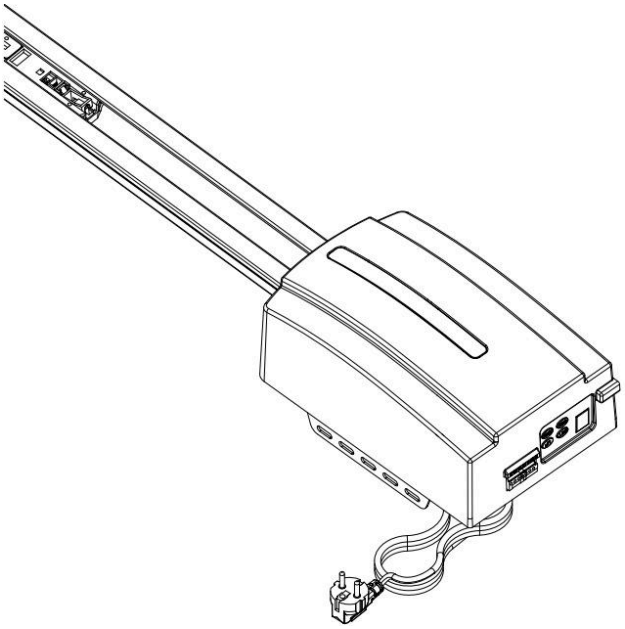

BGW800N

UWAGA ! Przed montażem i pierwszym użyciem należy bezwzględnie przeczytać niniejszą instrukcję.
Instrukcja ta stanowi integralny element urządzenia.
Należy przekazać ją użytkownikowi.
Nasze produkty powinny być montowane przez wykwalifikowany personel zdolny do prawidłowej oceny ewentualnego ryzyka

Urządzenie spełnia wymogi dyrektyw:

ECM 2014/30/UE Dyrektywa Kompatybilności Elektromagnetycznej.

LVD 20014/35/UE Dyrektywa Niskonapięciowa

AUTOSYSTEMY FOX Sp. z o.o., ul. Władysława Łokietka 98, 31-334 Kraków
tel.: 12 / 267-64-80, 693 024 125 - w godz. 9-17 od poniedziałku do piątku
e-mail: biuro@foxautomatyka.pl www.foxautomatyka.pl

ver 1.0

SPIS TREŚCI

Ważne zalecenia dotyczące bezpieczeństwa.....1
Opis produktu i funkcje 2-3
Zalecenia przed instalacją 4
Montaż (uchwyt ścienny i uchwyt drzwiowy) 5
Montaż (stalowa szyna prowadząca) 5-6
Montaż (dzielona szyna prowadząca) 6-7
Zestaw awaryjnego zasilania bateryjnego (opcjonalnie) 8
Ręczne odblokowanie bramy w przypadku braku zasilania 9
Podstawowe instrukcje dotyczące przycisków..... 10
Programowanie pilotów..... 10
Instrukcje programowania 11-18
Programowanie funkcji odwrotnej logiki pracy silnika 19
Opis wyprowadzeń 20
Konserwacja 21
Dane techniczne 22
Typowe usterki i rozwiązania 23-24

WAŻNE ZALECENIA DOTYCZĄCE BEZPIECZEŃSTWA

Należy zapoznać się z poniższymi zaleceniami i ostrzeżeniami. Źle przeprowadzona instalacja może doprowadzić do wypadków i poważnych obrażeń fizycznych.

- W celu uniknięcia poważnych obrażeń fizycznych, zniszczenia lub uszkodzenia mienia, napęd powinien być montowany i uruchamiany wyłącznie przez wykwalifikowany personel.
- Korzystać z napędu mogą tylko osoby dorosłe.
- Dzieci przebywające w okolicach napędu powinny znajdować się pod opieką osób dorosłych
- Należy odłączyć napęd od zasilania przed rozpoczęciem naprawy lub konserwacji.
- Elektryczny napęd do bramy powinien zawsze być zasilany z gniazdka z uziemieniem.
- Należy sprawdzić techniczny stan bramy przed przystąpieniem do instalacji napędu:
  - czy pracuje płynnie,
  - czy się nie kołysze,
  - czy łatwo otwiera się i zamyka ręcznie,
- Osoby niewykwalifikowane oraz dzieci nie powinny korzystać z wejścia oraz wyjścia z garażu podczas montażu napędu.
- Napęd oraz prowadnicę należy montować do ścian wykonanych z pełnego materiału. Nie należy dokonywać montażu w ścianach z płyt kartonowo-gipsowych.
- Aby zwiększyć bezpieczeństwo korzystania z napędu zaleca się montaż fotokomórek.
- Nie wolno korzystać z wejścia do garażu podczas trwania cyklu otwierania lub zamykania bramy.
- Piloty należy przechowywać w miejscu niedostępnym dla dzieci.

UWAGA! Niedostosowanie się do powyższych wskazówek może doprowadzić do poważnych skaleczeń lub zniszczeń sprzętu. Importer nie ponosi odpowiedzialności za szkody i zakłócenia w pracy wynikające z nieprzestrzegania niniejszej instrukcji montażu i obsługi.

UWAGA!

TEN PRODUKT ZAWIERA BATERIĘ PASTYLKOWĄ

Bateria jest niebezpieczna i musi być przechowywana poza zasięgiem dzieci.

Bateria może spowodować poważne lub śmiertelne obrażenia w ciągu 2 godzin lub krócej, jeśli zostanie połknięta lub umieszczona w dowolnej części ciała.

Jeśli podejrzewasz, że bateria została połknięta lub umieszczona w dowolnej części ciała, ZWRÓĆ SIĘ NATYCHMIAST po pomoc lekarską.

Wymiana baterii w pilocie

Wykręć śruby mocujące znajdujące się na spodzie pilota.

Otwórz 2 połówki obudowy pilota i wymień baterię na taką o identycznej specyfikacji.

Sprawdź, czy czerwona lampka kontrolna świeci się po naciśnięciu jednego z przycisków pilota, a następnie wkręć z powrotem śruby mocujące.

Wymiana baterii pilota ściennego

Zdejmij pokrywę, gdy urządzenie jest nadal zamontowane na ścianie, przesuwając i przekręcając prosty śrubokręt w szczelinie znajdującej się na górze i spodzie płytki ściennej.

Za pomocą małego śrubokręta krzyżakowego odkręć 4 śruby mocujące przełączniki.

Wymień baterię na taką o identycznej specyfikacji.

OPIS I CECHY PRODUKTU

1. Przeciążeniowa detekcja przeszkody, regulacja siły wykrycia przeszkody

2. Regulacja prędkości jazdy

3. Regulacja wysokości odwrócenia po napotkaniu przeszkody

4. Regulacja wysokości częściowego otwarcia

5. Funkcja rozpoznawania przycisków pilota

6. Możliwość zdefiniowania maksymalnej ilości pilotów pamięci.

7. Alarm konserwacyjny

8. Automatyczne cofanie

9. Łagodny start, łagodne zatrzymanie

10. Automatyczne zamykanie

12. Elektroniczny limit, prosta regulacja pozycji krańcowych

13. Możliwość podłączenia zasilania awaryjnego (akumulator)

14. Przekładnia ślimakowa samohamująca

15. Ręczne zwalnianie w przypadku braku zasilania

17. Minimalna odległość montażowa między skrzydłem bramy a sufitem to zaledwie 30 mm

18. Metalowa płyta dolna, mocniejsza i bezpieczniejsza.

19. Przyciski obsługi ruchu w górę / w dół (UP / DOWN)

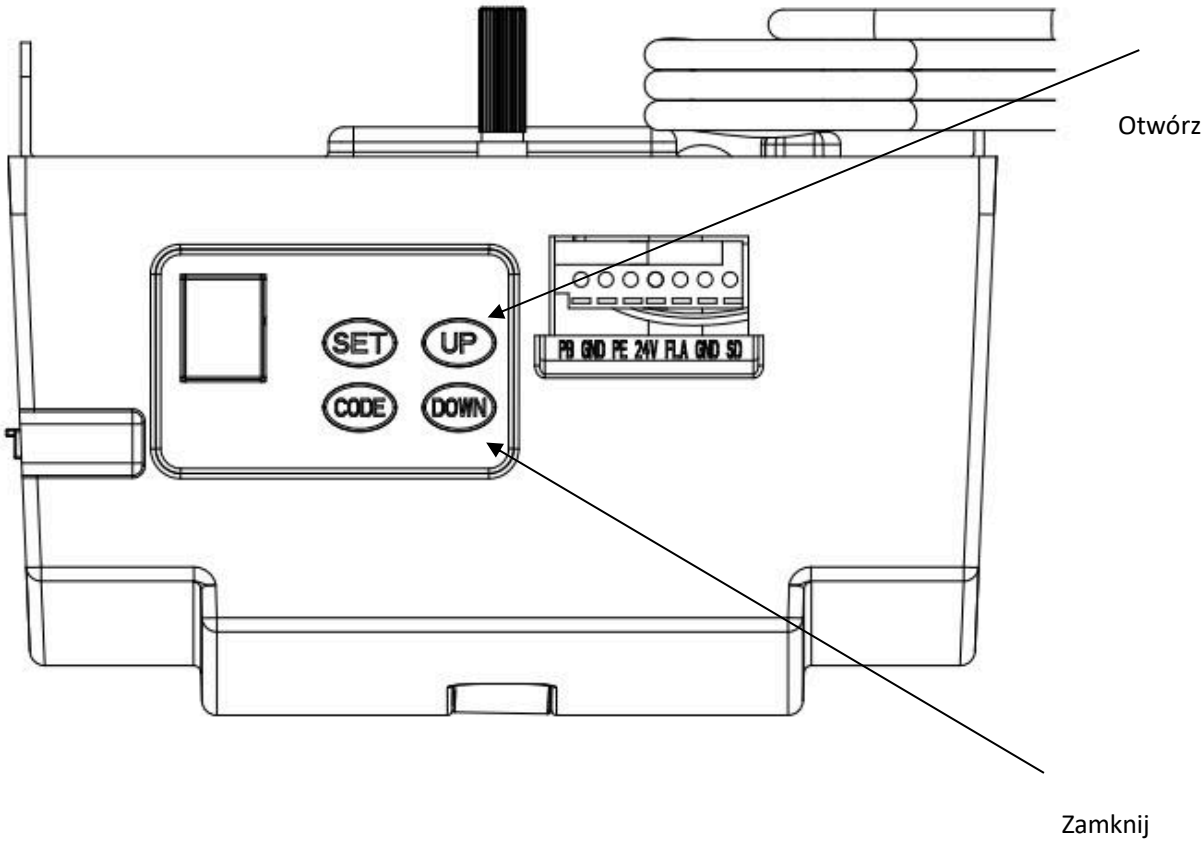
Otwórz
SET
UP
CODE
DOWN
PB GND PE 24V FLA GND SD
Zamknij

ZALECENIA PRZED INSTALACJĄ

1. Brama garażowa musi dać się łatwo otworzyć i zamknąć ręcznie, bez większego wysiłku. Dobrze wyregulowane i sprawne drzwi są kluczowe dla prawidłowej instalacji.
2. Napęd bramy garażowej nie może zrekompensować źle zamontowanej bramy garażowej i nie powinien być stosowany jako rozwiązanie w przypadku drzwi „trudnych do otwarcia".
3. Jeśli urządzenie jest instalowane na istniejących drzwiach, upewnij się, że wszelkie istniejące urządzenia blokujące zostały usunięte, w przeciwnym razie gwarancja zostanie utracona.
4. W pobliżu miejsca, w którym rozpoczyna się instalacja napędu, musi być zainstalowane gniazdko elektryczne.
5. Minimalna szczelina między dolną częścią szyny napędowej a górną częścią bramy garażowej to 30mm. (patrz rys. 1.)

Ważna uwaga: Jeśli chodzi o dodatkowe zasady bezpieczeństwa, zdecydowanie zalecamy montaż fotokomórek.

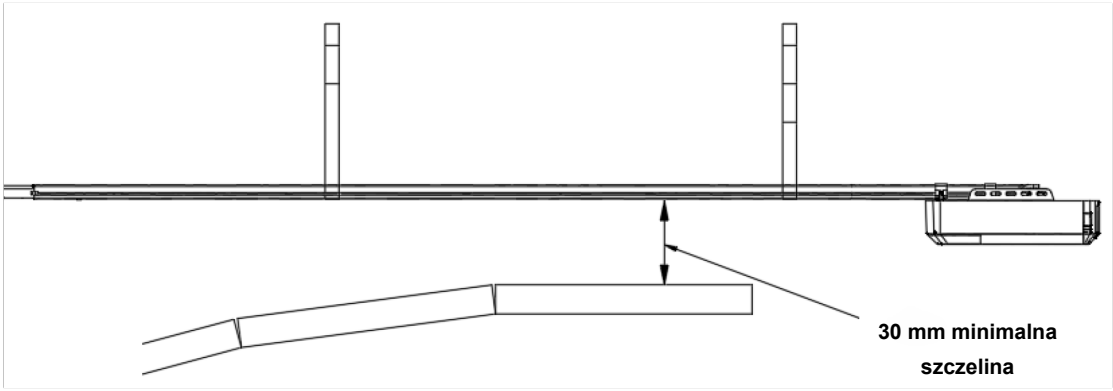

Rys. 1

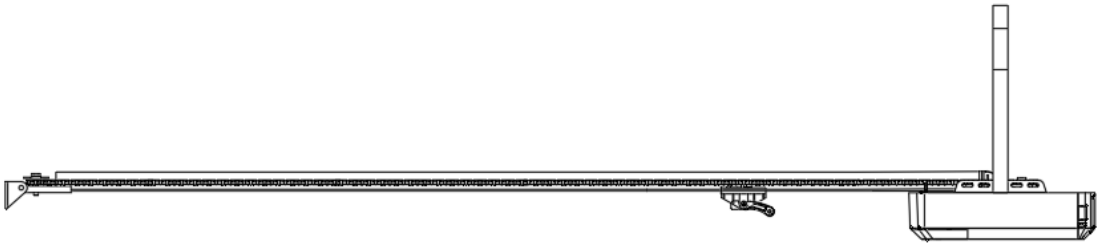

MONTAŻ NAPĘDU

Montaż uchwytu ściennego i uchwytu drzwiowego (rys. 2)

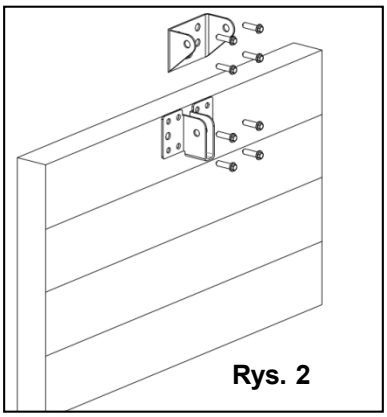

Rys. 2

Uchwyt ścienny - zamknij drzwi garażowe, zmierz szerokość drzwi garażowych u góry i zaznacz środek.

Zamontuj uchwyt ścienny 2 cm-15 cm nad drzwiami na wewnętrznej ścianie (Zależy od rzeczywistej przestrzeni montażowej).

Uchwyt drzwiowy - zamocuj uchwyt drzwiowy do konstrukcyjnej części drzwi tak blisko górnej krawędzi, jak to możliwe.

Montaż szyny prowadzącej

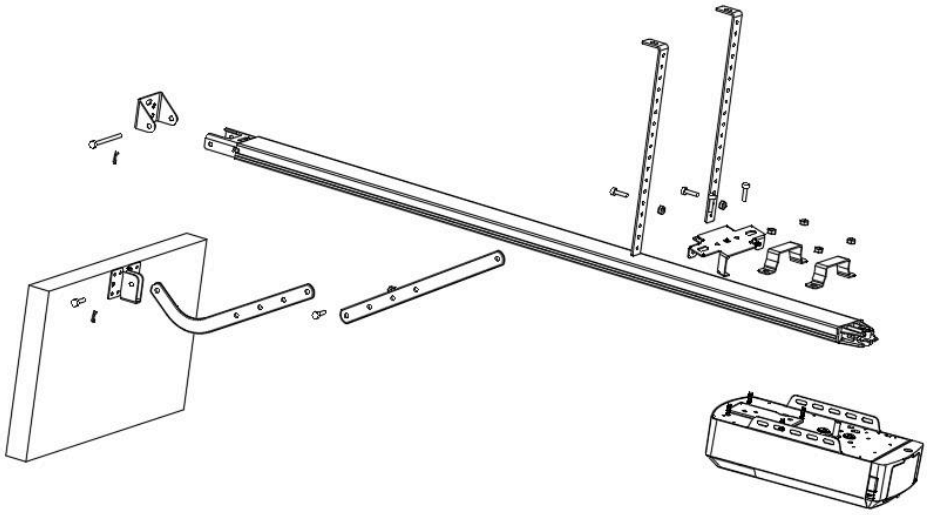

Rys. 3

KROK 1 (Rys. 3)

Przymocuj głowicę napędu do stalowej szyny. Zamontuj dwa uchwyty tupu „U” za pomocą dostarczonych nakrętek 6 mm.

KROK 2 (Rys. 3)

Umieść stalową szynę i zespół głowicy napędu centralnie na podłodze garażu, tak aby głowica była dalej od drzwi. Podnieś przód szyny do uchwytu ściennego. Włóż sworzeń obrotowy i zabezpiecz go zawleczką.

KROK 3 (Rys. 3, Rys. 4)

Podnieś i podeprzyj głowicę napędu (np. za pomocą drabiny), aby była ustawiona centralnie i poziomo. Zamocuj napęd i szynę do sufitu za pomocą wsporników.

OSTRZEŻENIE: Nie pozwalaj dzieciom przebywać w pobliżu drzwi, napędu ani podtrzymującej go drabiny, ponieważ nieprzestrzeganie tego ostrzeżenia może spowodować poważne obrażenia i/lub uszkodzenia.

KROK 4 (Rys. 3, Rys. 5)

Połącz ramię proste z ramieniem wygiętym za pomocą śruby. Umieść i przykręć ramiona do uchwytu drzwiowego, używając dostarczonej śruby.

KROK 5

Podnieś drzwi garażowe, aż wózek zablokuje się w łańcuchu napędowym/pasie. Teraz można rozpocząć programowanie.

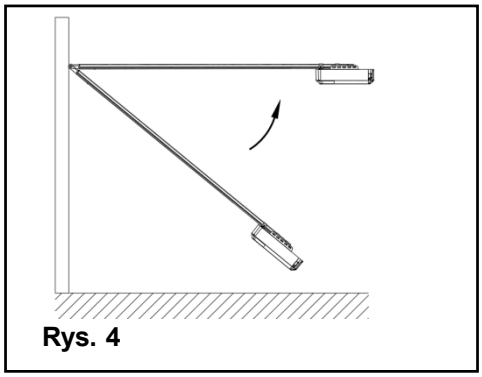

Rys. 4

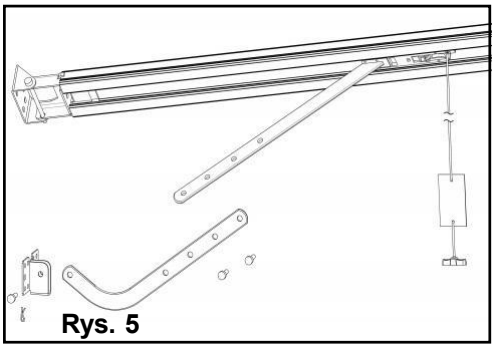

Rys. 5

Prowadnica dzielona.

2 częściowa

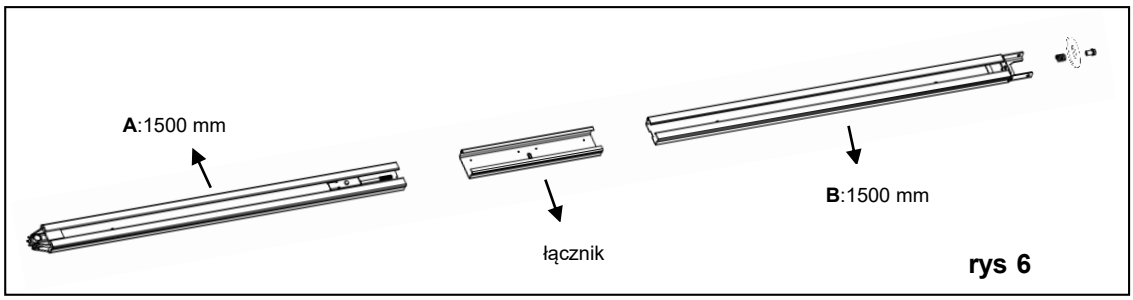

rys 6

3 częściowa

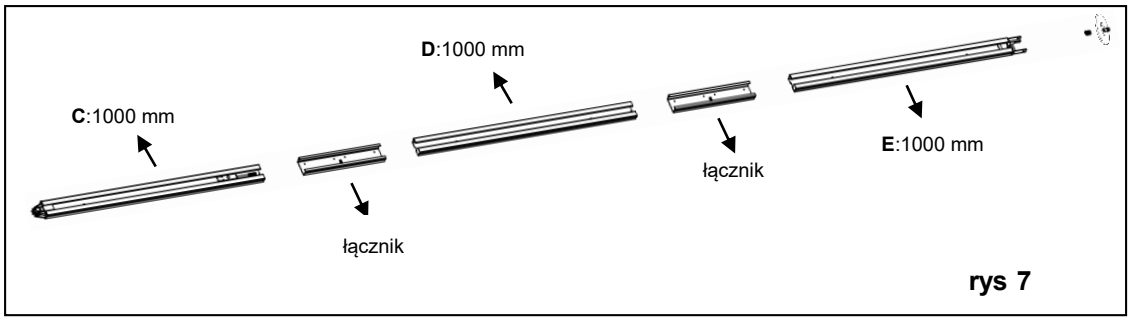

rys 7

1. 2-częściowa prowadnica:
   Jak pokazano na rys. 6, wsuń szynę A do łącznika, a następnie wsuń szynę B do łącznika.

   3-częściowa prowadnica:
   Jak na rys. 7, wsuń szynę C do łącznika, wsuń szynę D do łącznika; wsuń szynę E do łącznika.

2. Odetnij plastikową opaskę; pociągnij pręt śrubowy wraz z wewnętrznym łańcuchem do pozycji końcowej szyny (Rys.8)

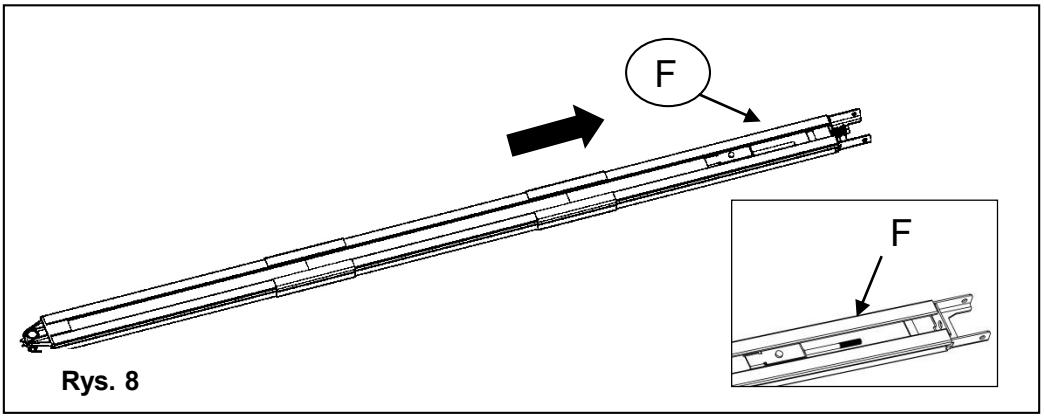

Rys. 8

3. Jak na rys. 9, zainstaluj nakrętkę i sprężynę.
4. Dokręć nakrętkę do właściwej pozycji, jak pokazano na rys. 10. Odetnij opaskę plastikową na zębatce, a następnie połącz głowicę z prowadnicą.

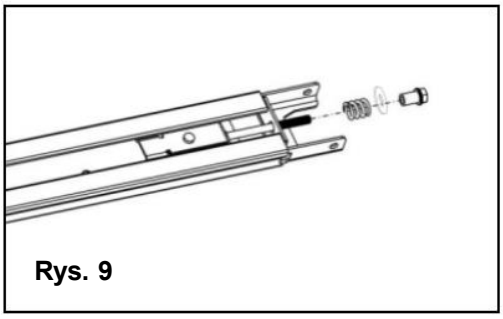
Rys. 9

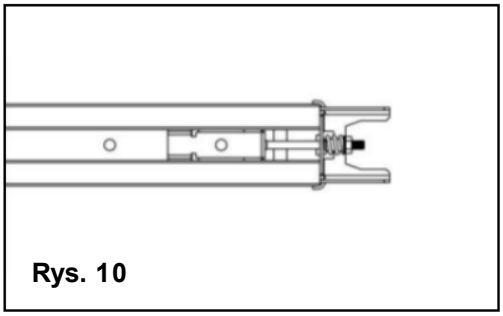
Rys. 10

Zespół zapasowego akumulatora (opcja)

Opcja 1 - Mocowanie od góry (tylko dla akumulatora kwasowo-ołowiowego)

KROK 1 - załóż akumulator i wspornik akumulatora tak jak na zdjęciu,

KROK 2 - przymocuj za pomocą dołączonych śrub

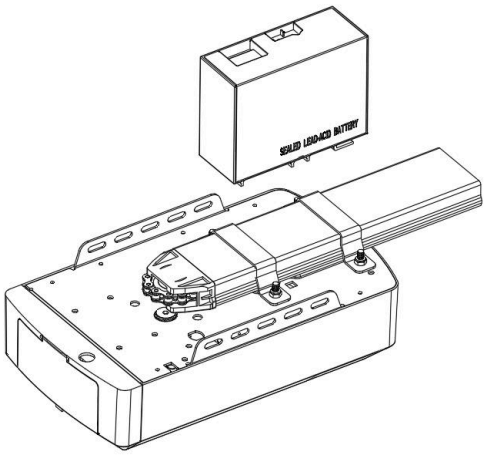

Krok 1

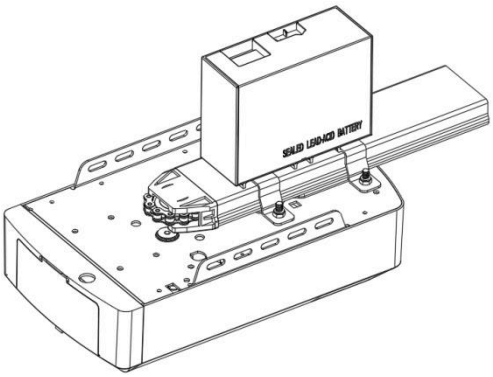

Krok 2

Opcja 2 - Mocowanie boczne (dla akumulatora kwasowo-ołowiowego i litowego)

KROK 1 (Rys. 11)

Zmontuj akumulator z boku napędu, jak na zdjęciu, przymocuj za pomocą dostarczonych śrub.

KROK 2 (Rys. 12)

Połącz akumulator z napędem Rys. 12.

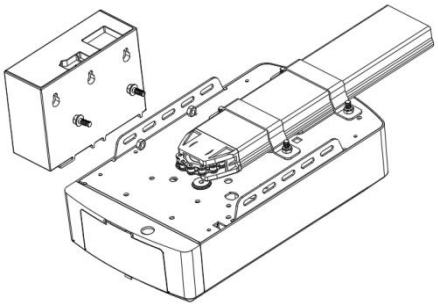

Rys. 11

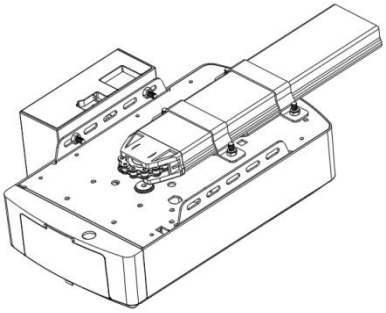

Rys. 12

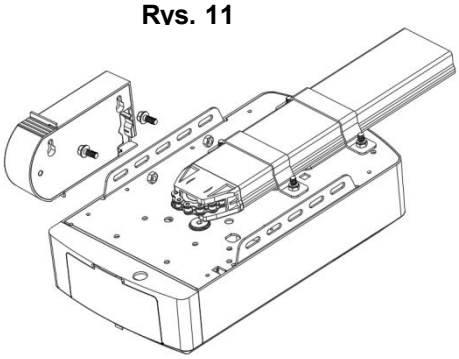

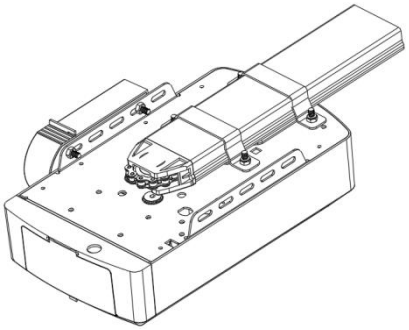

RĘCZNE ODBLOKOWANIE BRAMY

Napęd wyposażony jest w ręczny mechanizm zwalniający.

Aby zwolnić blokadę, pociągnij za sznurek (rys. 13) i jednocześnie zacznij otwierać drzwi garażowe za pomocą klamki.

Aby ponownie zablokować mechanizm, po prostu uruchom napęd lub przesuń drzwi ręcznie, aż wózek złączy się z łańcuchem.

W niektórych sytuacjach, gdy drzwi wjazdowe są jedynym wejściem do garażu, zaleca się zamontowanie zewnętrznego urządzenia rozblokowującego (rys. 14).

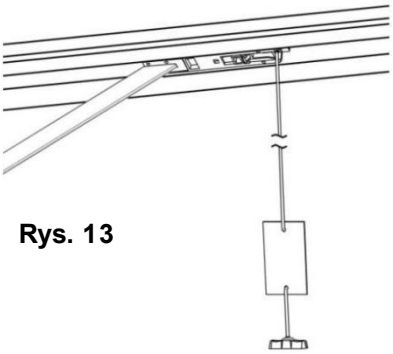

Rys. 13

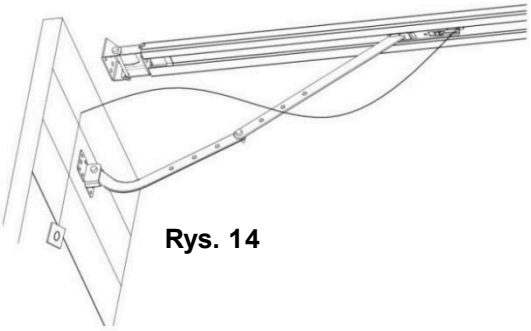

Rys. 14

PODSTAWOWE FUNKCJE PRZYCISKÓW

	Przycisk	Opis
1.	SET	**Krótkie naciśnięcie:** Potwierdź ustawienie. **Długie naciśnięcie:** Wejdź do menu funkcji programowalnych.
2.	CODE	**Krótkie naciśnięcie:** a. W trybie programowania naciśnij krótko CODE, aby wyjść z bieżącej operacji i powrócić do trybu gotowości. **PROGRAMOWANIE PILOTÓW** b. W trybie gotowości krótkie naciśniecie CODE wchodzi tryb programowania pilota. Na wyświetlaczu pojawi się kropka. Naciśnij przycisk pilota który chcesz zaprogramować, kropka zgaśnie, następnie naciśnij ponownie ten sam przycisk pilota, kropka zacznie migać, po chwili sterownik wejdzie w tryb gotowości, pilot zapamiętany. **Długie naciśnięcie:** **KASOWANIE WSZYSTKICH PILOTÓW** Naciśnij i przytrzymaj przycisk CODE, aż na wyświetlaczu pojawi się litera „C”. Wszystkie zapisane piloty zostaną usunięte.
3.	UP	**Krótkie naciśnięcie:** Otwórz drzwi. **Długie naciśnięcie:** Zwiększ sprężystość. Naciśnij i przytrzymaj przycisk UP, po 4 sekundach na wyświetlaczu zaczną przewijać się cyfry 0-1-2-3, zwolnij przycisk przy wybranej wartości. 1=zwiększ sprężystość o 25%, 2=zwiększ sprężystość o 50%, 3=zwiększ sprężystość o 75%.
4.	DOWN	**Krótkie naciśnięcie:** Zamknij drzwi. **Długie naciśnięcie:** Przywróć ustawienia fabryczne. Przytrzymaj przycisk DOWN, po 4 sekundach pojawią się znaki 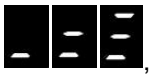 , następnie sterownik zostanie uruchomiony ponownie. Restart oznacza, że wszystkie funkcje są przywracane do ustawień fabrycznych, wszystkie czynności związane z programowaniem muszą zostać wykonane ponownie, z wyjątkiem programowania pilotów.

PROGRAMOWANIE

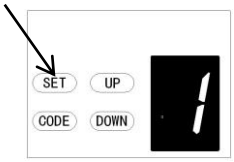

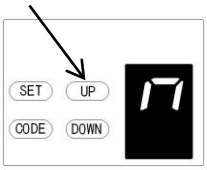

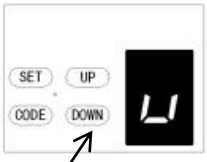

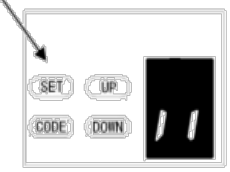

1. PROGRAMOWANIE LIMITU OTWARCIA I ZAMKNIĘCIA

a. Naciśnij i przytrzymaj przycisk SET, aż na wyświetlaczu pojawi się „1”

b. Naciśnij przycisk SET. Napęd jest teraz w trybie programowania, na wyświetlaczu pojawi się „n” z kropką.

c. Naciśnij przycisk UP, aż drzwi osiągną żądaną pozycję otwarcia, na wyświetlaczu pojawi się „n” bez kropki.

d. Naciśnij przycisk SET, aby potwierdzić pozycję otwarcia, na wyświetlaczu pojawi się „u” z kropką.

e. Naciśnij przycisk DOWN, aż drzwi osiągną żądaną pozycję zamknięcia, na wyświetlaczu pojawi się „u” bez kropki

UWAGA: Aby dokonać precyzyjnych regulacji w końcowej fazie używaj przycisków UP i DOWN.

f. Naciśnij przycisk SET, aby potwierdzić pozycję zamknięcia, na wyświetlaczu pojawi się „II”.

Po zatwierdzeniu drzwi zrobią cykl otwarcia i zamknięcia, aby ustawić limity ruchu i regulację siły zabezpieczenia przeciążeniowego.

UWAGA: Po cyklu otwierania i zamykania na wyświetlaczu pojawią się liczby (0~9), „0” oznacza, że drzwi są wyważone. Mniejsza liczba oznacza lepsze wyważenie drzwi, zdecydowanie zaleca się, aby liczba była mniejsza niż ustawiona siła otwierania.

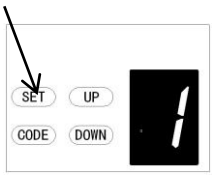

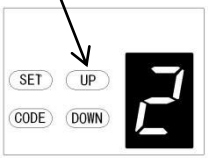

Zwiększ siłę

Zmniejsz siłę

2. REGULACJA CZUŁOŚCI ZABEZPIECZENIA PRZECIĄŻENIOWEGO

UWAGA: Regulacja czułości zabezpieczenia przeciążeniowego jest ustawiana automatycznie podczas programowania. Zwykle nie jest wymagana żadna regulacja.

a. Naciśnij i przytrzymaj przycisk SET, aż na wyświetlaczu pojawi się „1”.

b. Naciskaj przycisk UP, aż na wyświetlaczu pojawi się „2”

c. Naciśnij przycisk SET, urządzenie jest teraz w trybie regulacji czułości. Na wyświetlaczu pojawi się cyfra „3” z migającą kropką.

d. Naciśnij przycisk UP aby zwiększyć wartość lub przycisk DOWN aby zmniejszyć. Minimalna wartość to „1”, maksymalna to „5”.

e. Naciśnij przycisk SET, aby potwierdzić ustawienie, urządzenie powróci do stanu gotowości, na wyświetlaczu pojawi się „II”.

Ustawienie fabryczne to „3”.

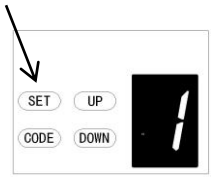

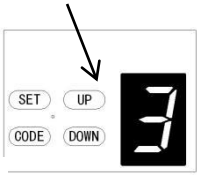

Zmniejsz prędkość

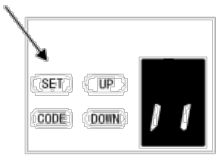

3. USTAWIANIE PRĘDKOŚCI JAZDY

UWAGA: Zmiana prędkości pracy napędu resetuje ustawienia limitów zamknięcia i otwarcia. Należy je ponownie zaprogramować.

a. Naciśnij i przytrzymaj przycisk SET, aż na wyświetlaczu pojawi się „1”.

b. Naciskaj przycisk UP, aż na wyświetlaczu pojawi się „3”.

c. Naciśnij przycisk SET. Urządzenie jest teraz w trybie regulacji prędkości, na wyświetlaczu pojawi się litera „A” z migającą kropką.

d. Naciskaj przycisk UP/DOWN, aby wybrać prędkość.

Cyfra „8” oznacza 80% prędkości jazdy.
Cyfra „A” oznacza pełną prędkość.

e. Naciśnij przycisk SET, aby potwierdzić ustawienie, urządzenie powróci do stanu gotowości i wyświetli „II”.

Ustawienie fabryczne to „A” pełna prędkość.

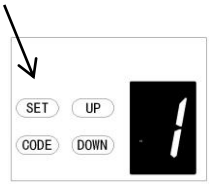

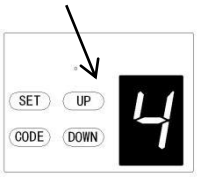

Zwiększ czas

Zmniejsz czas

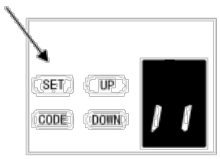

4. USTAWIANIE CZASU AUTOMATYCZNEGO ZAMYKANIA

UWAGA: W przypadku używania funkcji automatycznego zamykania konieczne jest zainstalowanie fotokomórek.

a. Naciśnij i przytrzymaj przycisk SET, aż na wyświetlaczu pojawi się „1”.

b. Naciskaj przycisk UP, aż na wyświetlaczu pojawi się „4”.

c. Naciśnij przycisk SET aby wybrać funkcję, na wyświetlaczu pojawi się cyfra „0” z migającą kropką.

d. Naciskaj przycisk UP/DOWN, aby ustawić czas automatycznego zamykania (0~9).

Czas można ustawiać w 15 sekundowych krokach, 15 sek * N,
N = 0~9, maksymalny czas to 135 sekund,
"0" oznacza wyłączoną funkcję.

e. Naciśnij przycisk SET, aby potwierdzić ustawienie, urządzenie powróci do stanu gotowości i wyświetli „II”.

Funkcja fabrycznie jest wyłączona.

Jeśli funkcja fotokomórki jest włączona i wiązka została przerwana przez przeszkodę, czas automatycznego zamykania zostanie zatrzymany, a następnie będzie kontynuowane odliczanie czasu po zniknięciu przeszkody.

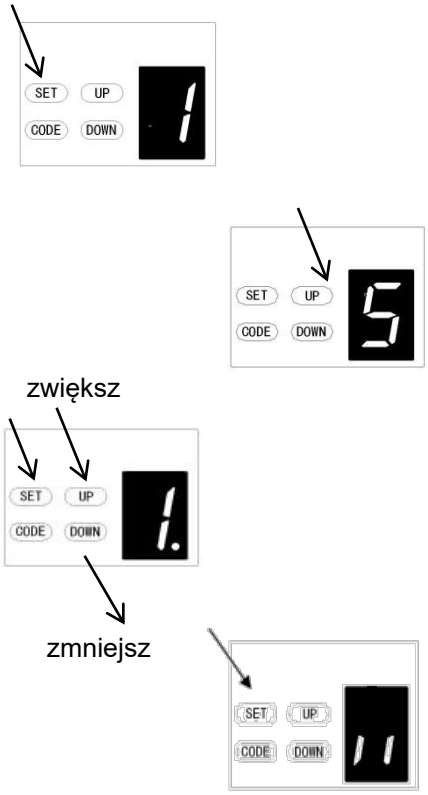

5. USTAWIANIE TRYBU AUTOMATYCZNEGO ZAMYKANIA

a. Naciśnij i przytrzymaj przycisk SET, aż na wyświetlaczu pojawi się „1”.

b. Naciskaj przycisk UP, aż na wyświetlaczu pojawi się „5”.

c. Naciśnij przycisk SET aby wybrać funkcję, na wyświetlaczu pojawi się cyfra „1” z migającą kropką.

d. Naciskaj przycisk UP/DOWN, aby ustawić tryb automatycznego zamykania. Dostępne ustawienia to „1” lub „2”.

Cyfra „1” oznacza, że drzwi mogą się automatycznie zamknąć tylko w pozycji krańcowej otwarcia.

Cyfra „2” oznacza, że drzwi mogą się automatycznie zamknąć, gdy drzwi znajdują się w dowolnej pozycji.

e. Naciśnij przycisk SET, aby potwierdzić ustawienie, urządzenie powróci do stanu gotowości i wyświetli „II”.

Ustawienie Fabryczne to "1".

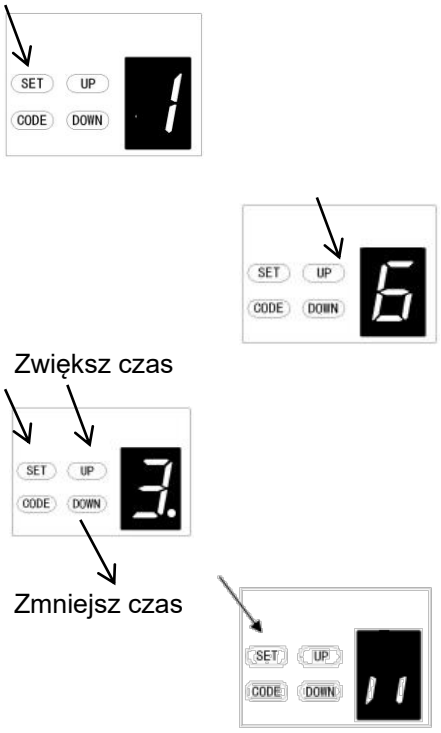

6. USTAWIANIE CZASU ŚWIECENIA LAMPY LED

a. Naciśnij i przytrzymaj przycisk SET, aż na wyświetlaczu pojawi się „1”,

b. Naciskaj przycisk UP, aż na wyświetlaczu pojawi się „6”.

c. Naciśnij przycisk SET. Urządzenie jest teraz w trybie regulacji czasu świecenia LED, na wyświetlaczu pojawi się cyfra „3” z migającą kropką.

d. Naciskaj przycisk UP/DOWN, aby ustawić czas świecenia LED (1~9).

Czas można regulować w 1 minutowych krokach, 1 min*N, N=1~9, maksymalny czas to 9 minut.

e. Naciśnij przycisk SET, aby potwierdzić ustawienie, urządzenie powróci do trybu gotowości i wyświetli „II”.

Ustawienie fabryczne to "3".

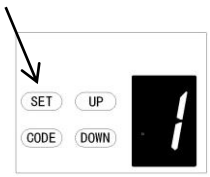

zwiększ wysokość

zmniejsz wysokość

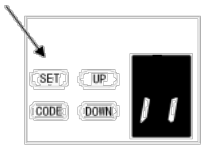

7. USTAWIANIE WYSOKOŚCI COFANIA PO WYKRYCIU PRZESZKODY

a. Naciśnij i przytrzymaj przycisk SET, aż na wyświetlaczu pojawi się „1”.

b. Naciskaj przycisk UP, aż na wyświetlaczu pojawi się „7”.

c. Naciśnij przycisk SET. Urządzenie jest teraz w trybie regulacji wysokości cofnięcia, na wyświetlaczu pojawi się cyfra „0” z migającą kropką.

d. Naciskaj przycisk UP/DOWN, aby ustawić wysokość cofnięcia (0~9).

Cyfra „0” oznacza, że drzwi powrócą do pozycji krańcowej otwarcia.

Cyfra 1~9 oznacza, że drzwi cofną się o 1/10 ~ 9/10 długości całego przesuwu.

e. Naciśnij przycisk SET, aby potwierdzić ustawienie, urządzenie powróci do stanu gotowości i wyświetli „II”.

Ustawienie fabryczne to "0".

zwiększ

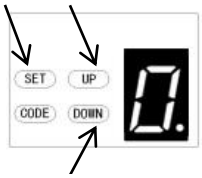

zmniejsz

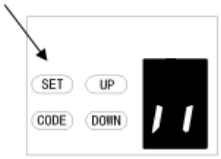

8. USTAWIANIE WYSOKOŚCI CZĘŚCIOWEGO OTWARCIA

a. Naciśnij i przytrzymaj przycisk SET, aż na wyświetlaczu pojawi się „1”.

b. Naciskaj przycisk UP, aż na wyświetlaczu pojawi się „8”.

c. Naciśnij ponownie przycisk SET. Urządzenie jest teraz w trybie regulacji wysokości, na wyświetlaczu pojawi się cyfra „0” z migającą kropką.

d. Naciskaj przycisk UP/DOWN, aby wybrać wartość wysokości częściowego otwarcia od "0" do "C".

„0” oznacza wyłączenie funkcji.
„1” oznacza, że wysokość wynosi 2 cm.
„2” oznacza, że wysokość wynosi 4 cm.
„3” oznacza wysokość 8 cm
„4” oznacza wysokość 12 cm
„5” oznacza wysokość 20 cm
„6” oznacza wysokość 40 cm
„7” oznacza wysokość 60 cm
„8” oznacza wysokość 80 cm
„9” oznacza wysokość 100 cm
„A” oznacza wysokość 120 cm
„B” oznacza wysokość 140 cm
„C” oznacza wysokość 160 cm

e. Naciśnij przycisk SET aby potwierdzić ustawienie, urządzenie powróci do stanu gotowości.

UWAGA:
Ustawienie fabryczne to "0".
Włączenie funkcji częściowego otwarcia, wyłącza funkcję rozpoznawania przycisku pilota.

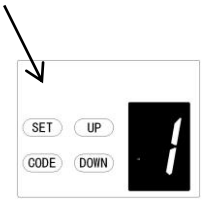

Funkcja wyłączona

Funkcja włączona

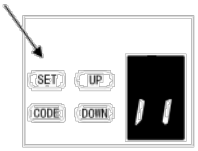

9. USTAWIANIE FUNKCJI ROZPOZNAWANIA PRZYCISKÓW PILOTA

a. Naciśnij i przytrzymaj przycisk SET aż na wyświetlaczu pojawi się "1".

b. Naciskaj przycisk UP aż na wyświetlaczu pojawi się „9”.

c. Naciśnij przycisk SET aby wybrać funkcję, na wyświetlaczu pojawi się cyfra „1” z migającą kropką.

d. Naciskaj przycisk UP/DOWN, aby wybrać wartość "0' lub "1"

Cyfra „0” oznacza, że funkcja rozpoznawania przycisków jest wyłączona. Zaprogramowanie 1 przycisku pilota oznacza, że wszystkie 4 przyciski będą sterować napędem.

Cyfra „1” oznacza, że funkcja rozpoznawania przycisków jest włączona. Tylko zaprogramowany przycisk może sterować napędem. Tryb ten jest przydatny w przypadku gdy użytkownik jednym pilotem obsługuje więcej niż jeden napęd.

e. Naciśnij przycisk SET, aby potwierdzić ustawienie, urządzenie powróci do stanu gotowości i wyświetli „II”.

Ustawienie fabryczne to "1".

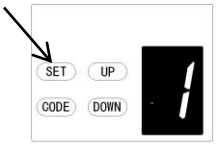

zwiększ

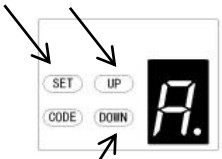

zmniejsz

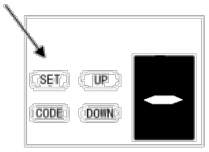

A. REGULACJA DŁUGOŚCI SPOWALNIANIA

a. Naciśnij i przytrzymaj przycisk SET, aż na wyświetlaczu pojawi się „1”.

b. Naciskaj przycisk UP, aż na wyświetlaczu pojawi się „A”.

c. Naciśnij przycisk SET, aby wybrać funkcję, na wyświetlaczu pojawi się liczba „2”.

d. Naciskaj przycisk UP/DOWN, aby wybrać długość spowalniania "1-3"

Liczba „1” oznacza, że odległość spowalniania jest długa

Liczba „2” oznacza, że odległość spowalniania jest średnia

Liczba „3” oznacza, że odległość spowalniania jest krótka

e. Naciśnij przycisk SET, aby potwierdzić ustawienie.

UWAGA: Po zaprogramowaniu długości spowalniania, należy ponownie zaprogramować limity otwarcia i zamknięcia.

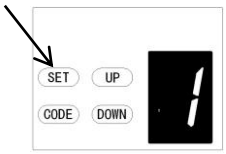

Zwiększ wysokość

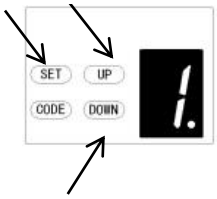

Zmniejsz wysokość

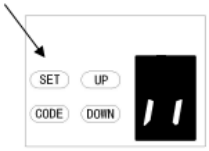

b. USTAWIENIE WYSOKOŚCI IGNOROWANIA PRZESZKODY

a. Naciśnij i przytrzymaj przycisk SET, aż na wyświetlaczu pojawi się „1”.

b. Naciskaj przycisk UP, aż na wyświetlaczu pojawi się „b”.

c. Naciśnij przycisk SET. Urządzenie jest teraz w trybie regulacji wysokości. Na wyświetlaczu pojawi się „1” z migającą kropką.

d. Naciskaj przycisk UP/DOWN, aby ustawić odpowiednią wartość (0~9).

Wartość 1~9 oznacza, że drzwi nie będą wykrywały przeszkody w końcowej fazie zamykania, 1cm~9cm przed zamknięciem. Funkcja przydatna jest np. w miejscach gdzie zimą zalega warstwa śniegu na podłożu.

e. Naciśnij przycisk SET, aby potwierdzić ustawienie, urządzenie powróci do stanu gotowości i wyświetli „II”.

Ustawienie fabryczne to „1”.

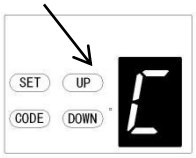

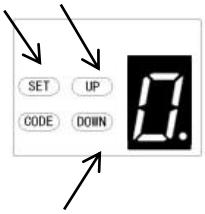

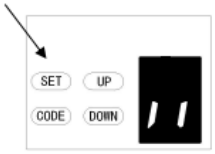

C. USTAWIANIE TYPU WEJŚCIA BEZPIECZEŃSTWA "SD".

Naruszenie wejścia SD powoduje blokowanie ruchu bramy. Używa się go do bram z wewnętrznymi drzwiami. Wejście to uniemożliwia uruchomienie napędu jeżeli drzwi wewnętrzne są otwarte.

a. Naciśnij i przytrzymaj przycisk SET, aż na wyświetlaczu pojawi się „1”.

b. Naciskaj przycisk UP, aż na wyświetlaczu pojawi się „C”

c. Naciśnij przycisk SET, aby wybrać funkcję, na wyświetlaczu pojawi się cyfra „0” z migającą kropką.

d. Naciskaj przycisk UP/DOWN, aby ustawić typ wejścia "SD". Możesz wybrać ustawienie „0” lub „1”.

Cyfra „0” wejście SD typu NO, normalnie otwarte.

Cyfra „1” wejście SD typu NC, normalnie zamknięte.

e. Naciśnij przycisk SET, aby potwierdzić ustawienie, urządzenie powróci do stanu gotowości i wyświetli „II”.

Ustawienie fabryczne to "0" typ NO.

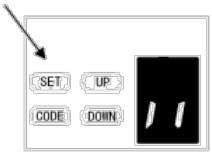

d. USTAWIANIE WŁĄCZANIA/WYŁĄCZANIA FOTOKOMÓRKI

UWAGA: Upewnij się, że fotokomórka została prawidłowo zainstalowana i użyj styków normalnie zamkniętych do zacisków napędu (rys. 17, rys. 18). Jeżeli fotokomórki nie są używane, należy je wyłączyć. W przeciwnym razie brama nie będzie się zamykała.

a. Naciśnij i przytrzymaj przycisk SET, aż na wyświetlaczu pojawi się „1”.
b. Naciskaj przycisk UP, aż na wyświetlaczu pojawi się „d”.
c. Naciśnij przycisk SET. Urządzenie znajduje się teraz w trybie programowania funkcji fotokomórki, na wyświetlaczu pojawi się cyfra „0” z migającą kropką.
d. Naciskaj przycisk UP/DOWN, aby wybrać ustawienie.

Cyfra „0” oznacza, że funkcja fotokomórki jest wyłączona.

Cyfra „1” oznacza, że funkcja fotokomórki jest załączona.

e. Naciśnij przycisk SET, aby potwierdzić ustawienie, urządzenie powróci do stanu gotowości i wyświetli „II”.

Ustawienie fabryczne to "0".

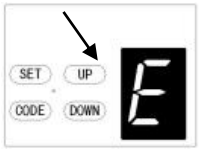

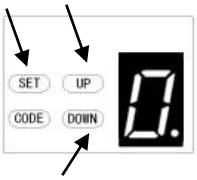

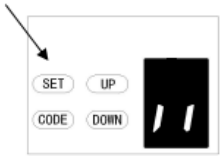

E. ALARM KONSERWACYJNY - USTAWIENIE LICZBY CYKLI PRACY

a. Naciśnij i przytrzymaj przycisk SET, aż na wyświetlaczu pojawi się „1”.
b. Naciskaj przycisk UP, aż na wyświetlaczu pojawi się „E”.
c. Naciśnij przycisk SET. Urządzenie znajduje się teraz w trybie regulacji alarmu konserwacyjnego, na wyświetlaczu pojawi się cyfra „0” z migającą kropką.
d. Naciskaj przycisk UP/DOWN, aby wybrać wartość. Możesz wybrać ustawienie „1-5”.

Cyfra „1” oznacza, że po 1000 cyklach pracy, lampa LED będzie migać 10 razy szybko po każdym zatrzymaniu się bramy, sygnalizując że brama garażowa wymaga konserwacji. W tym samym czasie na wyświetlaczu pojawi się cyfra „t”.

Cyfra „2” oznacza, że alarm konserwacyjnego jest ustawiony na 2000 razy.

Cyfra „3” oznacza, że alarm konserwacyjnego jest ustawiony na 3000 razy.

Cyfra „4” oznacza, że alarm konserwacyjnego jest ustawiony na 4000 razy.

Cyfra „5” oznacza, że alarm konserwacyjnego jest ustawiony na 5000 razy.

e. Naciśnij przycisk SET, aby potwierdzić ustawienie, urządzenie powróci do stanu gotowości i wyświetli „II”.

UWAGA:

Ustawienie fabryczne to "0".

Na wyświetlaczu pojawia się „t”, a lampa LED miga szybko 10 razy - oznacza to że należy wykonać przegląd techniczny bramy. Po sprawdzeniu stanu technicznego, należy ponownie nauczyć limity zamknięcia i otwarcia.

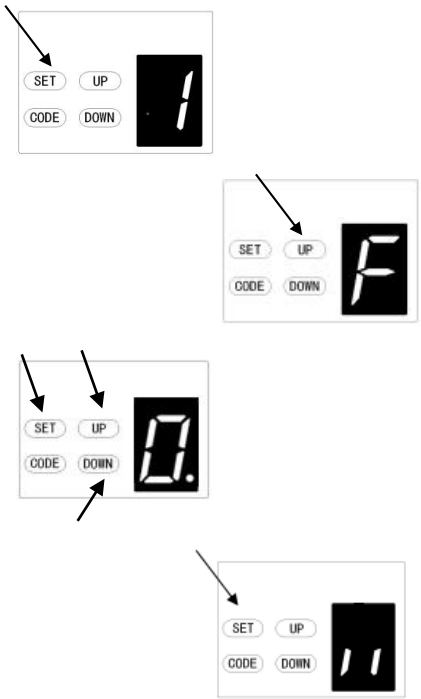

F. PROGRAMOWANIE TRYBU BUDYNKU WIELORODZINNEGO

a. Naciśnij i przytrzymaj przycisk SET, aż na wyświetlaczu pojawi się „1”.

b. Naciskaj przycisk UP, aż na wyświetlaczu pojawi się „F”.

c. Naciśnij przycisk SET, aby wybrać funkcję.

d. Naciskaj przycisk UP/DOWN, aby ustawić żądaną wartość.

Cyfra „0” oznacza, że funkcja wspólnotowa jest wyłączona. Drzwi można otwierać, zatrzymywać i zamykać za pomocą pilota.

Cyfra „1” oznacza, że funkcja wspólnotowa jest włączona. Podczas otwierania nie można zatrzymywać drzwi pilotem. Podczas zamykania naciśnięcie pilota spowoduje, że brama się zatrzyma a następnie otworzy.

e. Naciśnij przycisk SET, aby potwierdzić ustawienie.

Uwaga: Ustawienie to nie działa w przypadku używania pilotów zaprogramowanych do dołączonego zewnętrznego odbiornika.

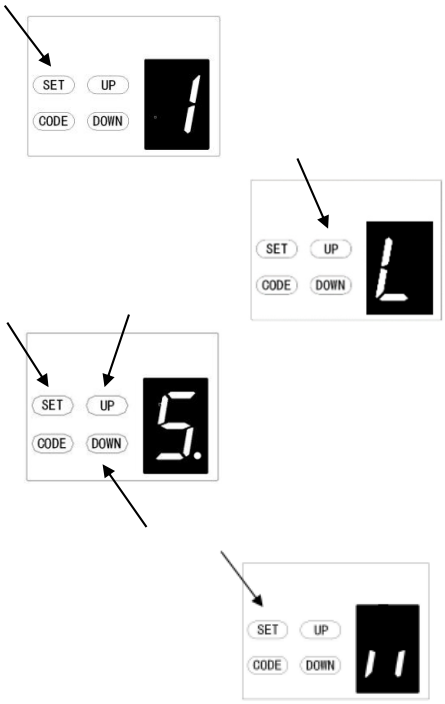

L. REGULACJA SIŁY PODNOSZENIA PRZY OTWIERANIU

UWAGA: Regulacja siły podnoszenia jest ustawiana automatycznie podczas programowania. Zwykle nie jest wymagana żadna regulacja.

a. Naciśnij i przytrzymaj przycisk SET, aż na wyświetlaczu pojawi się „1”.

b. Naciskaj przycisk UP, aż na wyświetlaczu pojawi się „L”.

c. Naciśnij przycisk SET, urządzenie jest teraz w trybie regulacji siły podnoszenia, na wyświetlaczu pojawi się cyfra „5” z migającą kropką.

d. Naciskaj przycisk UP/DOWN, aby żądaną wartość od 1 do 9.

Minimalna siła podnoszenia to „1” i można ją regulować w górę. Maksymalna siła podnoszenia to „9”.

e. Naciśnij przycisk SET, aby potwierdzić ustawienie, urządzenie powróci do stanu gotowości i wyświetli „II”.

UWAGA:

Ustawienie fabryczne to "5".

Model używany dla tej funkcji jest określany na podstawie aktualnej wersji oprogramowania.

PRGRAMOWANIE ODWROTNEJ LOGIKI PRACY

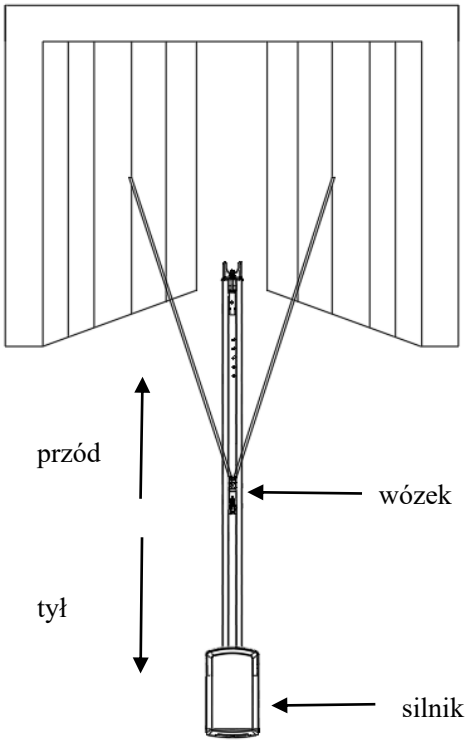

Funkcja ta jest przydatna w przypadku bram skrzydłowych.

Po włączeniu tej funkcji drzwi skrzydłowe otwierają się na zewnątrz.

Otwarcie bramy oznacza przesuwanie się wózka do przodu.

Zamknięcie bramy oznacza przesuwanie się wózka do tyłu.

Rys. 15

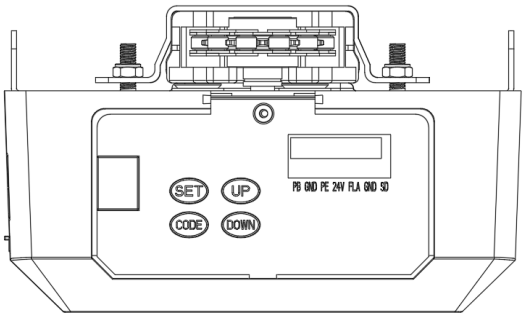

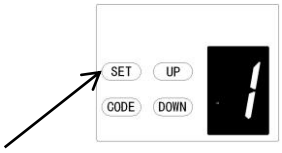

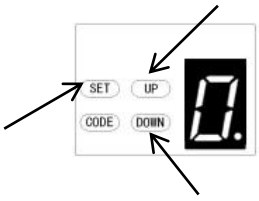

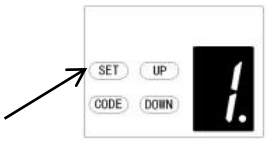

a. Naciśnij i przytrzymaj przycisk SET, aż na wyświetlaczu pojawi się „1”.

b. Naciśnij przycisk DOWN, na wyświetlaczu pojawi się „0”.

c. Naciśnij przycisk SET na wyświetlaczu pojawi się "0", a czerwona kropka w prawym dolnym rogu zacznie migać.

d. Naciskaj przycisk UP/DOWN, aby wybrać wartość „0” lub „1”.

„0” funkcja odwrócenia logiki pracy wyłączona.

„1” funkcja odwrócenia logiki pracy włączona.

e. Naciśnij przycisk SET, aby potwierdzić wybór.

Uwaga: Po wybraniu tej funkcji, należy ponownie zaprogramować limity otwarcia i zamknięcia.

OPIS WYPROWADZEŃ

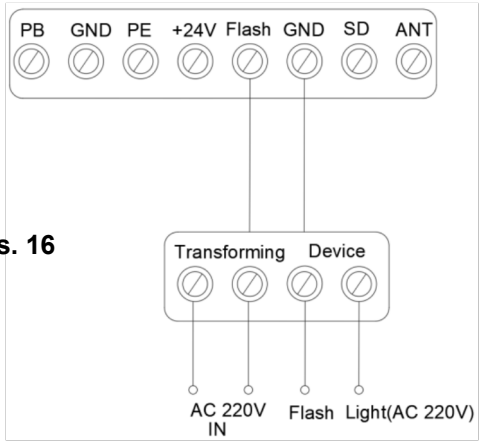

Rys. 16

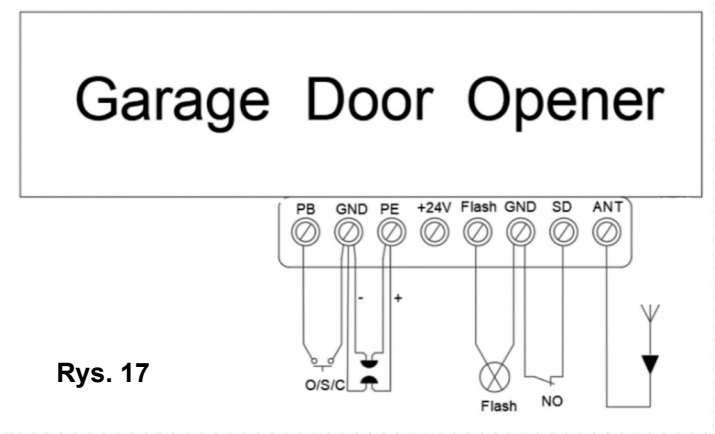

Rys. 17

Uwaga!
Moc lampy nie może być większa niż 10W.
Przycisk sterujący musi mieć styki " NO".

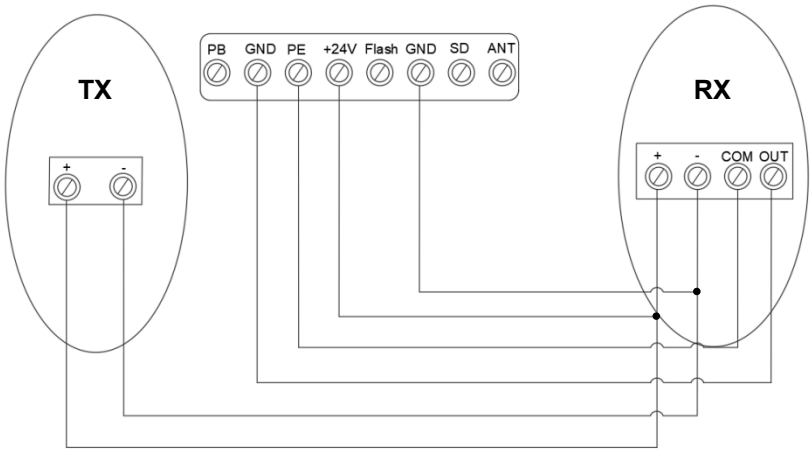

Spsób podłączenia fotokomórek

Rys. 18

OPIS WYPROWADZEŃ

1. Wejście „PB”, przycisk sterujący, służy do otwierania lub zamykania bramy z zewnętrznego przycisku lub dodatkowego odbiornika radiowego. Sterowanie O/S/C (open/stop/close) OTWÓRZ/ ZATRZYMAJ/ZAMKNIJ.
2. Wyjście lampy „Flash”. Można podłączyć lampę prądu stałego 24-28V DC, prąd ≤ 100 mA. W przypadku lamp zasilanych prądem zmiennym 230 V AC należy zastosować odpowiedni adapter (rys. 16).
3. Wejście zabezpieczające drzwi wewnątrz skrzydła bramy „SD”. Ta funkcja zapewnia, że nie można otworzyć bramy jeżeli wejście jest naruszone.
4. Wyjście „GND”. Masa.
5. Wyjście +24V. Zasilanie + 24 V DC.
6. Wejście „PE”. Wejście fotokomórek ty NC.
7. Zewnętrzne zasilanie bateryjne (BAT), antena (ANT), port WIFI, wyprowadzenia opcjonalne.

KONSERWACJA

1. Nie jest wymagana żadna szczególna konserwacja płytki sterującej PCB.

Sprawdzaj drzwi co najmniej dwa razy w roku, czy są prawidłowo wyważone, a wszystkie części robocze są w dobrym stanie technicznym.

Sprawdzaj czułość cofania co najmniej dwa razy w roku i w razie potrzeby dostosuj.

Upewnij się, że urządzenia zabezpieczające działają skutecznie (fotokomórki itp.)

2. Wymiana żarówki:

Uwaga: Przed wymianą żarówki upewnij się, że zasilanie zostało odcięte. I upewnij się, że napięcie nowej żarówki jest zgodne z lokalnym napięciem, a moc mieści się w granicach 10 watów.

Odkręć śruby na pokrywie lampy. Zdejmij pokrywę lampy, a następnie odkręć starą żarówkę w kierunku przeciwnym do ruchu wskazówek zegara. Zamontuj nową żarówkę i pokrywę lampy.

3. W odniesieniu do funkcji alarmu konserwacyjnego:

Lampa LED miga szybko 10 razy, co oznacza, że drzwi wymagają przeglądu technicznego, zdecydowanie zaleca się konserwację drzwi garażowych. Po sprawdzeniu stanu technicznego należy nauczyć limity ruchu bramy.

Uwaga: Niewłaściwe działanie drzwi może wpłynąć na żywotność napędu ze względu na nieprawidłowe obciążenie i skutkować utratą gwarancji.

SPECYFIKACJA TECHNICZNA

	800N	1000N	1200N
Napięcie zasilania	220 - 240V AC, 50 Hz		
Max. Siła uciągu	800 N	1000 N	1200 N
Max. powierzchnia drzwi	10 ㎡	15 ㎡	18 ㎡
Max. waga drzwi	100 kg	150 kg	180kg
Max. wysokość drzwi	2400 - 3500mm	2400 - 3500mm	2400 - 3500mm
Mechanizm napędowy	Łańcuch / pas	Łańcuch / pas	Łańcuch / pas
Prędkość pracy	160mm / sek - C Rail, 190mm / sek - T Rail		
L.E.D	24V / 15pcs LED lamps		
Programowanie limitów	Elektroniczne	Elektroniczne	Elektroniczne
Transformator	Z zabezpieczeniem przeciążeniowym		
Częstotliwość radia	433.92 MHz		
Pamięć pilotów	50 kodów		
Wyjście lampy	wbudowane	wbudowane	wbudowane
Temperatura pracy	-40℃ - +50℃	-40℃ - +50℃	-40℃ - +50℃
Zabezpieczenia	Łagodny start, miękki stop, opcja fotokomórki, opcja lampy migającej		
Poziom ochrony IP	IP20	IP20	IP20

800N

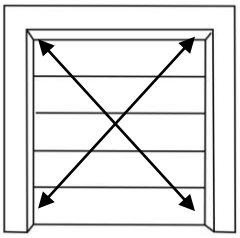

Powierzchnia:
≤ 10 ㎡

1000N

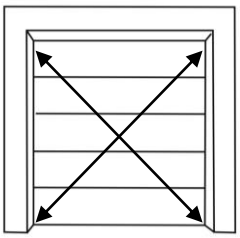

Powierzchnia:
≤ 15 ㎡

1200N

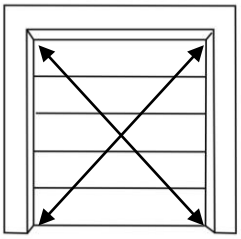

Powierzchnia:
≤ 18 ㎡

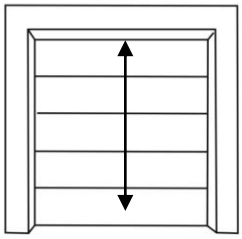

Standardowa wysokość: 2400mm
Max wysokość: 3500mm

Typowe usterki i rozwiązania

Usterka / objawy	Możliwa przyczyna usterki	Rozwiązanie problemu
Brak jakiejkolwiek reakcji. Wyświetlacz nie świeci.	1. Zasilanie 2. Przewód zasilający się poluzował	1. Sprawdź, czy gniazdko silnika jest pod napięciem 2. Sprawdź, czy bezpiecznik jest sprawny 3. Sprawdź, czy przewód niskiego napięcia transformatora jest podłączony do płyty zasilającej 4. Sprawdź, czy taśma kablowa jest podłączona
Błędna pozycja bramy	Błąd systemowy	Wykonaj ponownie uczenie limitów otwarcia/zamknięcia
Podczas nauki limitów wyświetlacz pokazuje	Zakres ruchu mniejszy niż 30cm lub większy niż 9m	Wykonaj ponownie uczenie limitów otwarcia/zamknięcia
Wyświetlacz pokazuje Napęd przestał działać	Niestabilne napięcie zasilania lub drzwi straciły wyważenie, zbyt duży opór	1. Sprawdź napięcie zasilania 2. Wyreguluj mechanicznie bramę, opór pracy
Napęd nie działa Wyświetlacz pokazuje	Nie udało się poprawnie nauczyć limitów zamknięcia/otwarcia. Błąd procedury.	Wykonaj ponownie uczenie limitów otwarcia/zamknięcia
LED - lampa ciągle włączona	Uszkodzenie sterownika	Wymień sterownik napędu
Po uruchomieniu, napęd zatrzymuje się po przejechaniu 10cm. Wyświetlacz pokazuje	Uszkodzony czujnik Hall	Otwórz pokrywę, sprawdź przewód czujnika, podłącz ponownie lub wymień.
Napęd nie działa. Słychać klikanie przekaźników. Wyświetlacz pokazuje	Luźne przewody między płytą sterująca a motoreduktorem.	Otwórz pokrywę i sprawdź przewody łaczące silnik ze sterownikeiem.
Napęd zatrzymuje się po przejechaniu 10cm Wyświetlacz pokazuje	Przewód między silnikiem a sterownikiem jest podłączony odwrotnie.	Odłącz zasilanie, otwórz pokrywę i odwróć kolejność przewodów między sterownikiem a silnikiem. Wykonaj ponowne uczenie limitów zamknięcia/otwarcia.
Drzwi się tylko otwierają Nie dział zamykanie Wyświetlacz pokazuje	Włączona funkcja fotokomórki ale bez podłączonych fotokomórek. Możliwe uszkodzenie fotokomórek.	Wyłącz funkcję fotokomórki jeżeli nie jest używana. Sprawdź poprawność podłączenia fotokomórek. Sprawdź czy fotokomórki nie są zasłaniane przez przeszkodę.

Drzwi są otwarte i zamykają się same po jakimś czasie. LED miga 4 razy.	Funkcja automatycznego zamykania włączona.	Zmień ustawienia czasu autoamtycznego zamykania lub wyłącz funkcję.
Po zatrzymaniu się drzwi, lampa sygnalizacyjna świeci cały czas	Uszkodzony sterownik	Wymień płytę sterującą
Lampa LED nie działa	1. Przewód LED nie jest podłączony 2. Lampa LED jest uszkodzona 3. Sterownik jest uszkodzony	1. Sprawdź przewody LED 2. Wymień lampę LED 3. Wymień sterownik
Drzwi samoczynnie cofają się do pełnego otwarcia podczas zamykania.	Drzwi nie są prawidłowo zamontowane lub jakaś przeszkoda blokuje ich ruch.	Sprawdź czy drzwi poruszą się płynnie, usuń ewentulne elementy blokujące ruch i ponownie wykonaj uczenie limitów zamknięcia/otwarcia. Zwiększ siłę zadziałania zabezpieczenia przeciążeniowego.
Drzwi zatrzymują się podczas otwierania	Drzwi nie są prawidłowo zamontowane lub jakaś przeszkoda blokuje ich ruch.	Sprawdź czy drzwi poruszą się płynnie, usuń ewentulne elementy blokujące ruch i ponownie wykonaj uczenie limitów zamknięcia/otwarcia. Zwiększ siłę zadziałania zabezpieczenia przeciążeniowego.
Napęd nie reaguje na pilota lub reaguje z tylko z bliska.	1. Rozładowana bateria 2. Poluzowana antena lub źle wyciągnęta 3. Zakłócenia w pobliżu	1. Wymień baterię w pilocie 2. Popraw ustawienie anteny 3. Pozbądź się zakłóceń
Nie można zaprogramować pilota	Niekompatybilny pilot	Programuj tylko pasujące piloty
Wyświetlacz pokazuje	Pamięć pilotów pełna	Nie można dodać więcej pilotów. Wykasuj pamięć.
W trybie gotowości wyświetlacz pokazuje	Naruszone wejście SD	Sprawdź wyłącznik wejścia bezpieczeństwa SD. (czujnik otwarcia drzwi wewnęrzych w bramie)
Napęd pracuje ale brama się nie porusza	Zużyta tuleja wału silnika	Wymień tuleję wału silnika
Bateria nie daje zasilania	1. Rozładowana bateria 2. Odwrotnie podłączone przewody 3. Uszkodzone przewody baterii	1. Naładuj baterię 2. Podłącz poprawnie przewody 3. Wymień przewody baterii
Inne nietypowe problemy	Urządzenia zewnętrzne nie są kompatybilne z napędem.	Usuń wszystkie urządzenia zewnętrzne. Jeśli nadal występują problemy, wymień płytę sterującą.
Wyświetlacz pokazuje	Napęd wymaga przeglądu	Brama garażowa i napęd wymagają całkowitej konserwacji

KARTA GWARANCYJNA

AUTOSYSTEMY FOX Sp.z o.o. zapewnia bezawaryjną pracę urządzenia typu

BGW800N o numerze fabrycznym: … .....

w okresie 24 miesięcy od daty montażu.

Data montażu: ….....

……

PIECZĘĆ SPRZEDAWCY

POTWIERDZENIE OBOWIĄZKOWYCH PRZEGLĄDÓW GWARANCYJNYCH

Data I przeglądu (do 6 miesięcy od daty montażu):

…..... ……

PIECZĄTKA ZAKŁADU I PODPIS

Data II przeglądu (do 12 miesięcy od daty montażu):

…..... ……

PIECZĄTKA ZAKŁADU I PODPIS

Data III przeglądu (do 18 miesięcy od daty montażu):

…..... ……

PIECZĄTKA ZAKŁADU I PODPIS

DATA

..... PIECZĄTKA SERWISU

OPIS NAPRAWY: .....

.....

DATA

..... PIECZĄTKA SERWISU

OPIS NAPRAWY: .....

.....

DATA

..... PIECZĄTKA SERWISU

OPIS NAPRAWY: .....

.....

DATA

..... PIECZĄTKA SERWISU

OPIS NAPRAWY: .....

.....

WARUNKI GWARANCJI

AUTOSYSTEMY FOX Sp. z o.o. gwarantuje pierwszemu detalicznemu użytkownikowi sprawne działanie urządzenia będącego przedmiotem prawidłowego użytkowania, w okresie 24 miesięcy od daty montażu przy zachowaniu poniższych warunków:

1. Montaż, naprawy i jakiekolwiek wymiany w ramach gwarancji winny być wykonywane w wyspecjalizowanych punktach montażu autoryzowanych przez pod rygorem utraty praw gwarancyjnych.
2. AUTOSYSTEMY FOX Sp. z o.o. zobowiązują się wykonać naprawę gwarancyjną w jak najkrótszym czasie, nie dłuższym jednak niż 21 dni od daty zgłoszenia i dostarczenia urządzenia do serwisu. Gwarancja ulega przedłużeniu o okres od dnia zgłoszenia do naprawy do dnia usunięcia usterki.
3. AUTOSYSTEMY FOX Sp. z o.o. zapewniają bezpłatną naprawę, jeżeli zostanie stwierdzona wada powstała na skutek wad materiałowych lub błędów produkcyjnych. Wykonanie naprawy powinno zostać potwierdzone odpowiednimi zapisami w rejestrze napraw dokonanymi przez serwis. Wymiana urządzenia na nowe może nastąpić w przypadku trzykrotnej awarii o tym samym charakterze lub niemożności wykonania naprawy.
4. Gwarancją nie są objęte: baterie w pilotach, usterki mechaniczne oraz usterki wynikłe z ingerencji w urządzenie lub z jego niewłaściwej obsługi.
5. Uszkodzenia powstałe na skutek niewłaściwego montażu nie są objęte gwarancją a ich usunięcie należy do obowiązków zakładu montującego.
6. Gwarancja ważna jest wyłącznie z właściwie wypełnioną niniejsza kartą podpisaną przez właściciela urządzenia i nienaruszonymi plombami gwarancyjnymi.
7. Warunkiem zachowania 24 miesięcznej gwarancji jest okresowy (płatny) przegląd kontrolny dokonany przez autoryzowany zakład serwisowy w terminie do 21 dni od dnia utraty ważności poprzedniego przeglądu.
8. Uprawnienia z tytułu gwarancji nie obejmują prawa Klienta do domagania się zwrotu utraconych zysków lub poniesionych kosztów w związku z awarią urządzenia.
9. Nieprzestrzeganie warunków gwarancji, brak właściwych wpisów lub pieczęci bądź poprawki dokonane przez osoby nieupoważnione powodują utratę praw gwarancyjnych.
10. Gwarancja na sprzedany towar konsumpcyjny nie wyłącza, nie ogranicza ani nie zawiesza uprawnień kupującego wynikających z niezgodności towaru z umową.
11. Gwarancja obejmuje swym zasięgiem produkty sprzedane i użytkowane na terytorium Polski.

.....

Podpis Klienta