INSTRUKCJA MONTAŻU I OBSŁUGI NAPĘDU DO BRAM GARAŻOWYCH

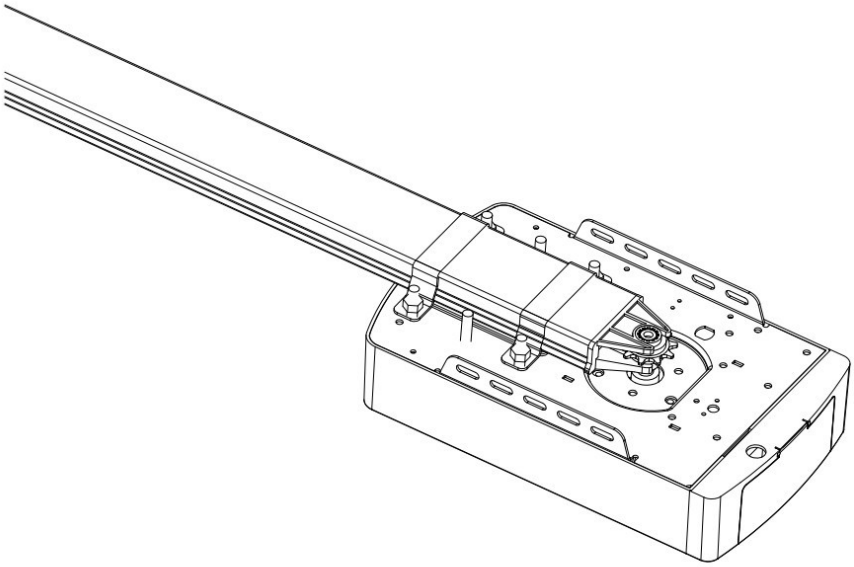

BG800N

UWAGA ! Przed montażem i pierwszym użyciem należy bezwzględnie przeczytać niniejszą instrukcję.
Instrukcja ta stanowi integralny element urządzenia.
Należy przekazać ją użytkownikowi.
Nasze produkty powinny być montowane przez wykwalifikowany personel zdolny do prawidłowej oceny ewentualnego ryzyka

Urządzenie spełnia wymogi dyrektyw:

ECM 2014/30/UE Dyrektywa Kompatybilności Elektromagnetycznej.

LVD 20014/35/UE Dyrektywa Niskonapięciowa

AUTOSYSTEMY FOX Sp. z o.o., ul. Władysława Łokietka 98, 31-334 Kraków
tel.: 12 / 267-64-80, 693 024 125 - w godz. 9-17 od poniedziałku do piątku
e-mail: biuro@foxautomatyka.pl www.foxautomatyka.pl

ver 1.0

Ważne zalecenia bezpieczeństwa

NIEPRZESTRZEGANIE PONIŻSZYCH ZALECEŃ BEZPIECZEŃSTWA MOŻE SPOWODOWAĆ POWAŻNE OBRAŻENIA CIAŁA, ŚMIERĆ I / LUB USZKODZENIE MIENIA.

1. PROSIMY UWAŻNIE PRZECZYTAĆ I PRZESTRZEGAĆ WSZYSTKICH ZALECEŃ BEZPIECZEŃSTWA I INSTALACJI.
2. Instalator musi zapoznać się z lokalnymi przepisami wymaganymi przy montażu takiego automatu.
3. Niewykwalifikowany personel lub osoby, które nie znają norm bezpieczeństwa i higieny pracy mających zastosowanie do automatycznych bram i innych drzwi, nie powinny wykonywać instalacji ani wdrażać systemów.
4. Osoby, które instalują lub serwisują sprzęt bez przestrzegania wszystkich obowiązujących norm bezpieczeństwa, będą odpowiedzialne za wszelkie szkody, obrażenia, koszty, wydatki lub roszczenia wnoszone przez jakąkolwiek poszkodowaną osobę, w wyniku nieprawidłowego zainstalowania systemu nie zgodnie z odpowiednimi normami bezpieczeństwa.
5. Dla dodatkowego bezpieczeństwa zdecydowanie zalecamy włączenie układu fotokomórki. Chociaż automat zawiera wrażliwy na nacisk system Safety Obstruction Force, dodatek fotokomórki znacznie poprawi bezpieczeństwo obsługi automatycznej bramy garażowej .
6.Zawsze upewnij się, że brama garażowa jest całkowicie otwarta i nieruchoma przed wjazdem lub wyjazdem z garażu.
7. Przed wyjazdem upewnij się, że drzwi garażowe są całkowicie otwarte i nieruchome.
8. Trzymaj ręce i luźną odzież z dala od automatu i bramy garażowej.
9. System detekcji przeszkód i bezpieczeństwa przeznaczony jest do pracy wyłącznie na obiektach STACJONARNYCH. Zetknięcie się bramy garażowej z poruszającym się przedmiotem może spowodować poważne obrażenia ciała lub uszkodzenie mienia.
10. **To urządzenie nie jest przeznaczone do użytku przez osoby (w tym dzieci) o ograniczonych zdolnościach fizycznych, sensorycznych lub umysłowych** lub osoby bez doświadczenia i wiedzy, chyba że będą one nadzorowane lub poinstruowane w zakresie użytkowania urządzenia przez osobę odpowiedzialną za ich bezpieczeństwo. **Należy pilnować, aby dzieci nie bawiły się urządzeniem.**

1. Zużytych produktów elektrycznych nie należy wyrzucać razem z odpadami domowymi. Prosimy o recykling tam, gdzie istnieją udogodnienia. Skontaktuj się z lokalnymi władzami lub sprzedawcą, aby uzyskać porady dotyczące recyklingu.
2. Jeśli przewód zasilający jest uszkodzony, musi zostać wymieniony przez producenta, jego przedstawiciela serwisowego lub podobnie wykwalifikowaną osobę w celu uniknięcia zagrożenia.
OSTRZEŻENIA: Ważne instrukcje dotyczące bezpieczeństwa. Ze względu na bezpieczeństwo osób ważne jest przestrzeganie wszystkich instrukcji. Zachowaj te instrukcje. Nie pozwalaj dzieciom bawić się elementami sterującymi drzwiami. Piloty należy trzymać z dala od dzieci.
Często sprawdzaj instalację, w szczególności sprawdzaj kable, sprężyny i mocowania pod kątem oznak zużycia, uszkodzenia lub niewyważenia. Nie używać, jeśli konieczna jest

naprawa lub regulacja, ponieważ błąd w instalacji lub nieprawidłowo wyważone drzwi mogą spowodować obrażenia.
Co miesiąc sprawdzaj, czy napęd cofa się, gdy drzwi dotykają przedmiotu o wysokości 50 mm umieszczonego na podłodze. W razie potrzeby wyreguluj i sprawdź ponownie, ponieważ nieprawidłowa regulacja może stanowić zagrożenie.
Odłącz zasilanie podczas czyszczenia lub wykonywania innych czynności konserwacyjnych.

OPIS PRODUKTU-FUNKCJONALNOŚĆ

1. Regulacja siły przeszkody
Minimalna siła wyświetla „1” i można ją regulować w górę. Wyświetlacz „5” oznacza maksymalną siłę.
2. Regulacja prędkości jazdy
Na wyświetlaczu pojawia się „8”, co oznacza 80% prędkości jazdy. Wyświetlacz „A” oznacza pełną prędkość 160 mm / s lub 200 mm / s.
3. Odwrócona regulacja wysokości-odbicie
Na wyświetlaczu pojawi się „0”, co oznacza, że drzwi odskoczą do góry. Wskazanie „1 ~ 9” oznacza, że brama odbije się do pozycji całej podróży. Jedna dziesiąta do dziewięciu dziesiątych całej podróży itp.
4. Częściowe otwarcie / wysokość
Na wyświetlaczu pojawi się „0”, co oznacza zamknięcie funkcji otwierania częściowego. Wyświetlacz „1 ~ 9” oznacza ustawienie różnych pozycji częściowego otwarcia całego ruchu.
5. Funkcja rozpoznawania przycisków nadajnika-pilota
Na wyświetlaczu pojawi się „0”, co oznacza, że funkcja rozpoznawania przycisków jest zamknięta. Wyświetlacz „1” oznacza, że funkcja rozpoznawania przycisków jest otwarta.
6. Ilość pamięci kodów
Na wyświetlaczu pojawi się „A”, co oznacza, że maksymalna ilość pamięci kodu to 50 sztuk. Naciśnij raz przycisk W GÓRĘ / W DÓŁ, aby zwiększyć lub zmniejszyć ilość. Ilość pamięci kodu jest ustawiona na 5 sztuk * N, N = 1 ~ 9. (Ilość jest wielokrotnością 5).
7. Alarm konserwacji
Na wyświetlaczu pojawia się „t”, a dioda LED miga szybko 10 razy, co oznacza, że brama garażowa i silnik wymagają całkowitej konserwacji.
8. Automatyczne cofanie bezpieczeństwa
Automatyczne zatrzymanie / automatyczne cofanie są kontrolowane przez nasze oprogramowanie procesora. Dokładamy wszelkich starań, aby chronić Twoje dzieci, zwierzęta domowe, towary itd..
9. Łagodny start / Łagodne zatrzymanie
Zwiększanie i zmniejszanie prędkości na początku i na końcu każdego cyklu zmniejsza nacisk na drzwi i mechanizm otwierający, zapewniając dłuższą żywotność i cichszą pracę.
10. Automatyczne zamykanie
Automatyczne zamykanie zapewnia spokój i bezpieczeństwo domu, automatycznie zamykając drzwi po wejściu lub wyjściu z garażu.

11. Auto-nauka siły przeszkody przy otwieraniu i zamykaniu. Wielkość siły otwierającej na różnych etapach ruchu bramy jest odczytywana podczas ustawiania i jest stale przeprofilowywana. Automatyczna regulacja siły automatu w odpowiednim zakresie.

12. Ograniczniki elektroniczne, prosta regulacja.
Wystarczy kontrolować ustawienia limitów z paneli sterowania, aby dokładnie je dostosować,

co jest prostym i szybkim procesem dla wszystkich ludzi.

13. Dostępny terminal dla fotokomórek i dodatkowych odbiorników oraz terminal dla przewodowego przełącznika naściennego. Terminal na światło ostrzegawcze i urządzenie zabezpieczające drzwi przejściowe.

14. Oszczędność energii - lampka wewnętrzna L.E.D

3-minutowe opóźnienie światła L.E.D, aktywne przy każdym cyklu, aby oświetlić zaciemniony garaż.

15. Dostępna opcja baterii zasilania awaryjnego

Automat może być zasilany awaryjnie akumulatorem, w przypadku braku zasilania sieciowego w Twoim domu.

16. Samoblokowanie w motoreduktorach

Silnik z przekładnią blokuje się samoczynnie, dzięki systemom rozłączania.

17. Odblokowanie ręczne

Nie martw się o awarię prądu, ręczny system odblokowania to rozwiązanie umożliwiające obsługę bramy w dowolnym momencie.

18. Technologia nadajników

Technologia Rolling Code (kombinacje 7,38 x 1019), częstotliwość 433,92 MHz, konstrukcja 4-kanałowa, aby zapewnić sterowanie czterema różnymi drzwiami za pomocą jednego nadajnika.

19. Adaptacje mechaniczne

Niewielka przestrzeń konieczna do montażu. Odległość między prowadnicą a najwyższym punktem przesuwu drzwi wynosi zaledwie 30 mm. Automat znajduje zastosowanie w pomieszczeniach z niskim nadprożem.

20. Metalowa płyta dolna, mocniejsza i bezpieczniejsza.

21. Przyciski obsługi ruchu w górę / w dół (GÓRA / DÓŁ)

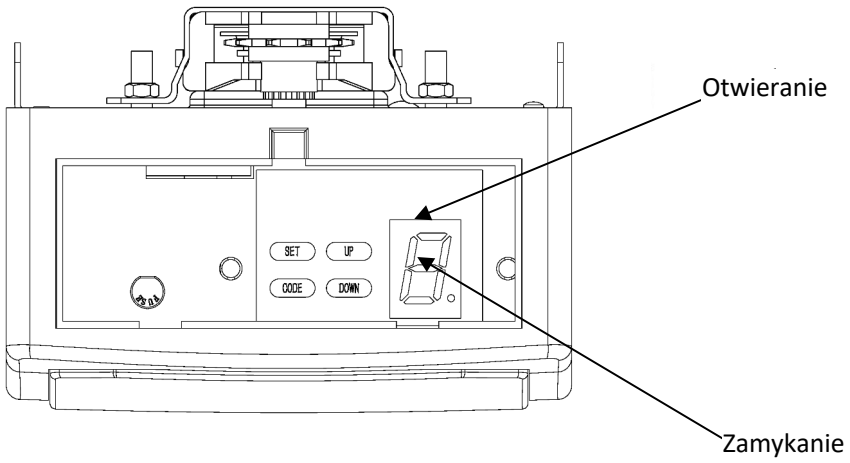

Zalecenia przed instalacją

1. Brama garażowa musi dać się łatwo podnieść i zamknąć ręcznie i bez większego wysiłku. Dobrze wyważone i sprężynowane drzwi mają kluczowe znaczenie dla prawidłowego montażu.
2. Mechanizm otwierania drzwi garażowych nie jest w stanie zrekompensować źle zamontowanej bramy i nie powinien być stosowany jako rozwiązanie siłowe w przypadku „trudnych do otwarcia" drzwi.
3. Jeśli urządzenie jest instalowane na istniejących drzwiach, upewnij się, że wszelkie istniejące urządzenia blokujące zostały usunięte, w przeciwnym razie gwarancja zostanie unieważniona.
4. W pobliżu miejsca, w którym rozpoczyna się instalacja automatu, należy zainstalować stałe gniazdko sieciowe.
5. Pomiędzy dolną częścią prowadnicy łańcucha a górną krawędzią bramy w jej najbliższym punkcie powinien być minimalny odstęp 30 mm. (patrz rys. 1)

Ważna uwaga: ze względu na dodatkowe zasady bezpieczeństwa zdecydowanie zalecamy montaż fotokomórek we wszystkich instalacjach.

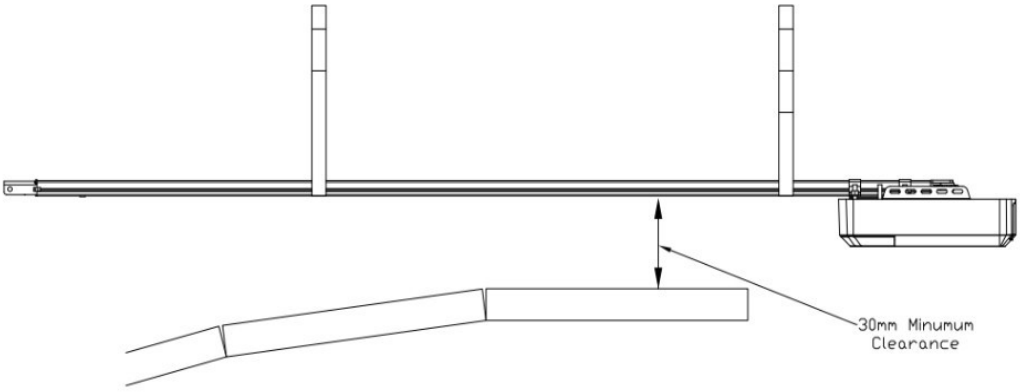

Figure 1

Instrukcja instalacji

Zamontuj wspornik ścienny i wspornik drzwi (rys. 2)

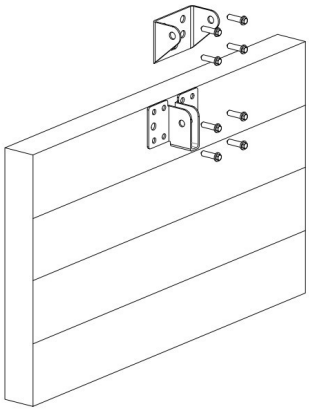

Wspornik ścienny - zamknij drzwi garażowe i zmierz szerokość drzwi u góry i zaznacz środek. Zlokalizuj i zamontuj wspornik ścienny 2–15 cm nad drzwiami na ścianie wewnętrznej.
(W zależności od rzeczywistej przestrzeni montażowej).
Wspornik drzwi - Przymocuj wspornik drzwi do strukturalnej części drzwi, jak najbliżej górnej krawędzi.

Figure 2

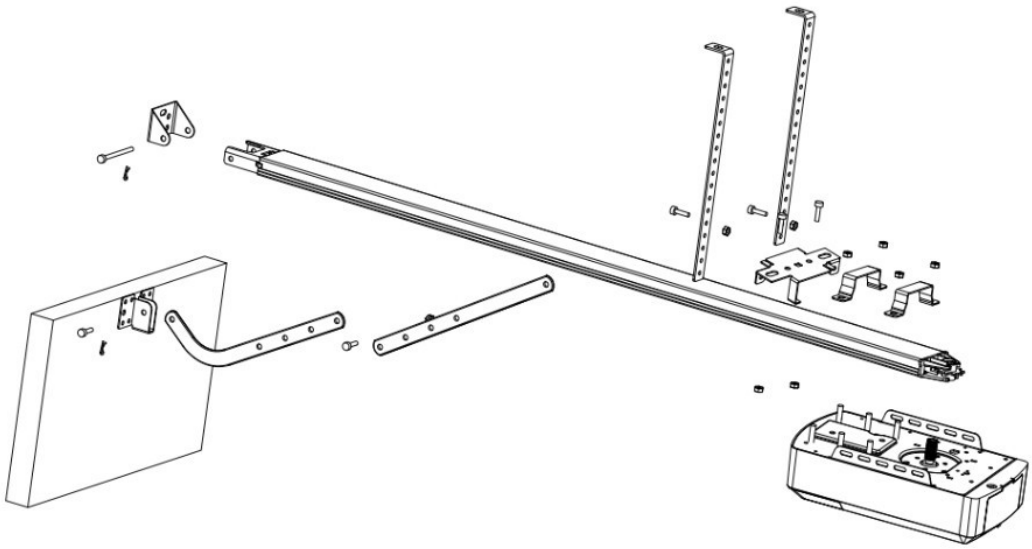

Figure 3

Instalacja (prowadnice stalowe)

KROK 1 (Rys. 3)
Przymocuj głowicę automatu do stalowej szyny. Zamontuj dwa boczne wsporniki mocujące „U” za pomocą dostarczonych nakrętek 6 mm.

KROK 2 (Rys. 3)
Umieść prowadnicę stalową i zespół napędowy, centralnie na podłodze garażu, z otwartą głowicą jak najdalej od drzwi. Podnieś przód prowadnicy do wspornika drzwi. Włożyć sworzeń obrotowy i zabezpieczyć dostarczoną zawleczką.

KROK 3 (Rys. 3, Rys. 4)
Podnieś i podeprzyj głowicę otwieracza (np. za pomocą drabiny), tak aby była ustawiona centralnie i poziomo. Zamocuj automat i prowadnicę na suficie za pomocą wieszaków.

KROK 4 (Rys. 5)
Połącz ramię proste z ramieniem wygiętym za pomocą śruby. Ustawić i przykręcić ramiona do górnej krawędzi drzwi za pomocą dostarczonej śruby.

KROK 5
Podnieś drzwi garażowe, aż brama zablokuje się w łańcuch / pasek napędowy.

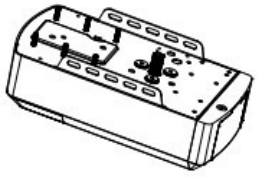

Figure 3

Figure 4

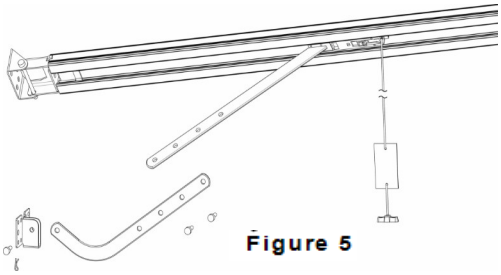

Figure 5

Zespół stalowej prowadnicy składanej
2- elementowa

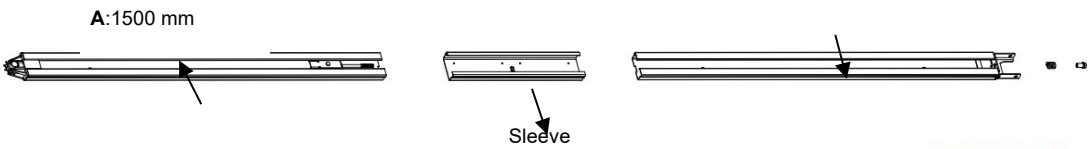

Figure 6

3 -elementowa

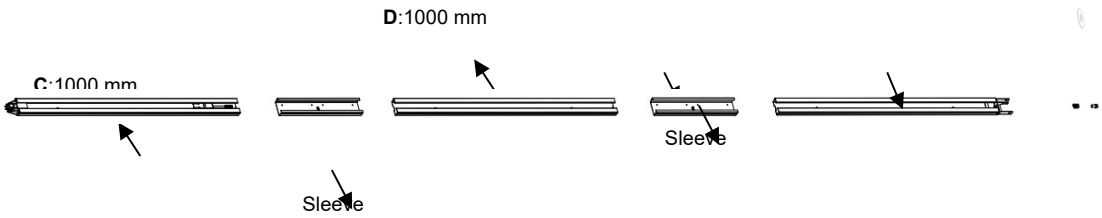

Figure7

1. Tor 2-częściowy:

Jak na rys. 6, wsuń szynę A do tulei, wsuń szynę B do tulei.

2. Tor 3-częściowy:

Jak na Rys. 7, wsuń szynę C do tulei, wsuń szynę D do tulei; wsuń szynę E do tulei.

- Wytnij plastikową nitkę; pociągnąć pręt śrubowy wraz z łańcuchem wewnętrznym do pozycji szyny końcowej (Rys.8)
- Jak na Rys. 9, zwolnij nakrętkę i sprężynę.
- Dokręć nakrętkę we właściwej pozycji, jak pokazano na Rys. 10, przeciąć plastikową taśmę, przeciąć plastikową nitkę na kole zębatym, cała szyna gotowa.

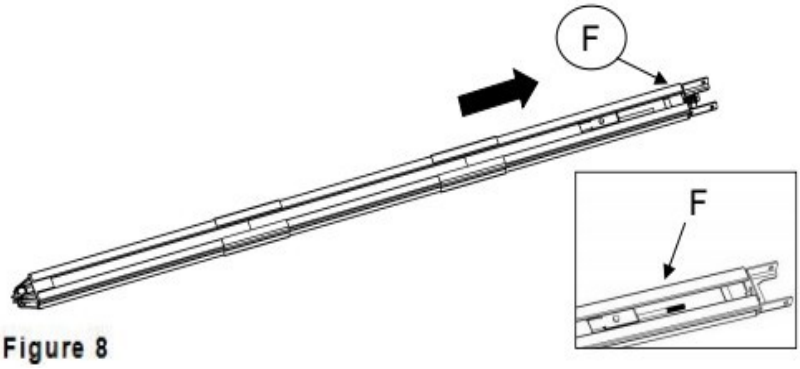

Figure 8

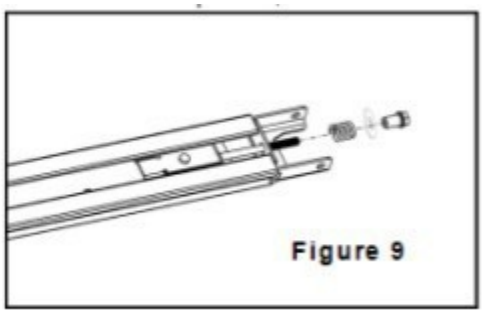

Figure 9

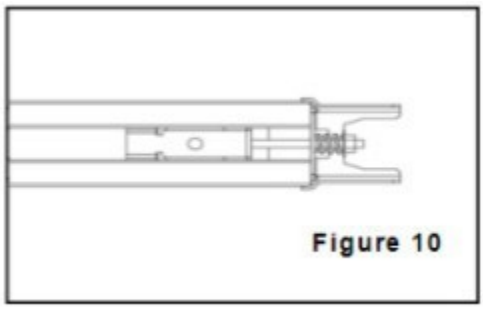

Figure 10

Zespół podtrzymujący baterię (opcjonalnie)

Opcja 1 - Zamontowano od góry (tylko dla akumulatora kwasowo-ołowiowego)
KROK 1 (Rys.11)
Zamontuj baterię i wspornik jak na zdjęciu, zamocuj za pomocą dostarczonych śrub.
KROK 2 (Rys.12)
Połącz baterię z centralą.

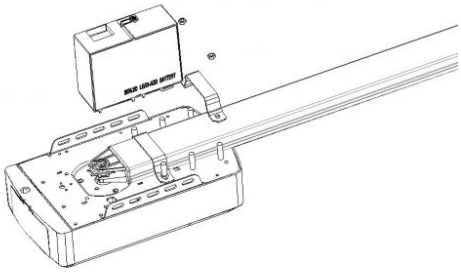

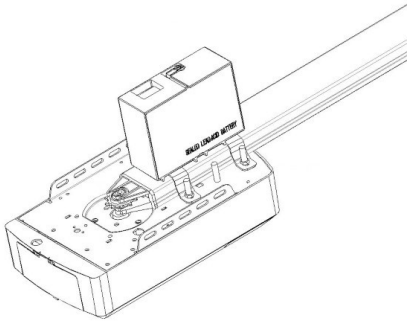

Figure 11 **Figure 12**

Opcja 2 - Zamontowano z boku (dla akumulatorów kwasowo-ołowiowych i litowych)
KROK 1 (Rys.13)
Zamontuj akumulator z boku głowicy, jak na zdjęciu, przykręć dostarczonymi śrubami.
KROK 2 (Rys.14)
Połącz akumulator z automatem, znajdź Rys.14

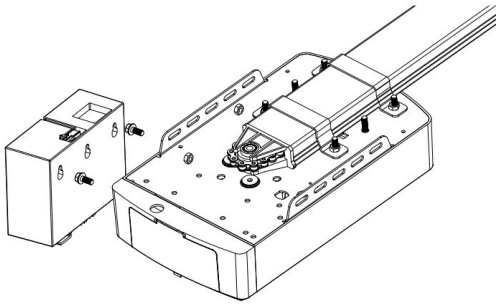

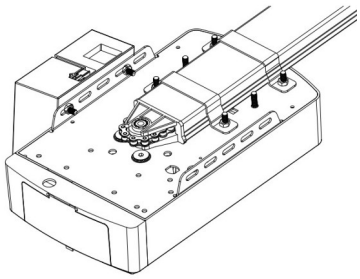

Figure 13 **Figure 14**

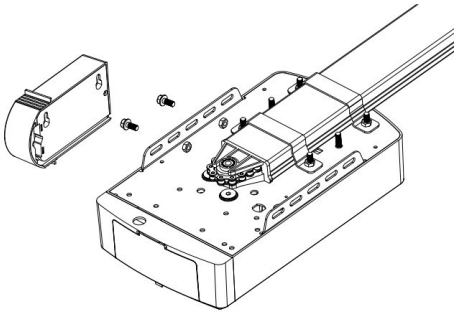

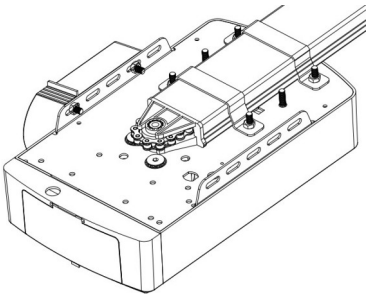

INSTRUKCJE MENU-WYŚWIETLACZA

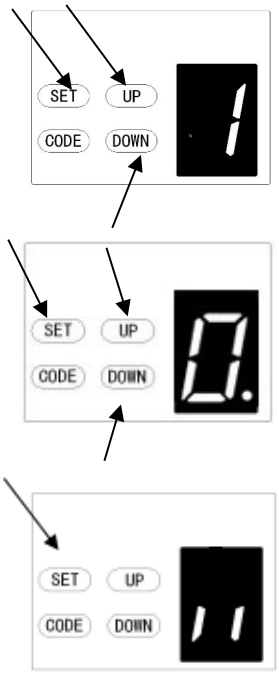

OGÓLNY SCHEMAT USTAWIANIA:

a) **Naciśnij i przytrzymaj przycisk SET, aż na wyświetlaczu pojawi się „1”, a następnie zwolnij przycisk.**
b) Naciśnij przycisk W GÓRĘ / W DÓŁ, wyświetli się liczba „1-E”.
c) Naciśnij przycisk Set, aby potwierdzić funkcję, którą chcesz ustawić, a następnie przejdzie do interfejsu w celu szczegółowego ustawienia wyznaczonej funkcji.
d) **W interfejsie ustawień szczegółowych wyświetl „0-A” z migającą kropką.**
e) Naciśnij przycisk W GÓRĘ / W DÓŁ, aby wybrać funkcję, którą chcesz ustawić.
f) **Naciśnij przycisk SET, aby potwierdzić ustawienie, a urządzenie automatycznie powróci do stanu gotowości i wyświetli „II”**.

Instrukcja programowania

Instrukcja wstępna dotycząca przycisków urządzenia -centrali.

1. Krótkie kliknięcie przycisku SET: w stanie gotowości spowoduje skasowanie błędu, wyświetlenie alarmu i powrót do normalnego wyświetlania.
2. Krótkie kliknięcie przycisku CODE:
   - (W statusie ustawień) oznacza wyjdź z bieżącej operacji i powróć do gotowości.

   - **(W stanie czuwania) naciśnij CODE, w rogu pojawi się kropka, teraz wchodzimy w tryb kodowania pilota**

Teraz najpierw kliknij przycisk w pilocie, którego chcesz użyć, kropka może zniknąć, a następnie ponownie naciśnij ten sam przycisk na pilocie, kropka zacznie migać, uczenie kodu jest zakończone. Pilot zapisany w pamięci.

3. Krótkie naciśnięcie przycisku GÓRA: Drzwi się otworzą.
4. Krótkie naciśnięcie przycisku DÓŁ: Drzwi się zamkną.
(Kiedy drzwi się otwierają lub zamykają, zatrzymają się po naciśnięciu dowolnego klawisza.)
5. Długie naciśnięcie przycisku SET: Wejście do interfejsu ustawień funkcji.
6. Długie naciśnięcie przycisku CODE: Naciśnij i przytrzymaj przycisk CODE, aż na wyświetlaczu pojawi się litera C. Wszystkie zapisane piloty zostaną usunięte.
7. Długie naciśnięcie przycisku UP: zwiększa sprężystość. (Przytrzymaj przycisk DOWN, po 4 sekundach przewinie się do wyświetlenia 0-1-2, wybierz żądaną liczbę. 1 = zwiększ o 25% 2 = zwiększ o 50%)
8. Długie naciśnięcie przycisku W DÓŁ: Przywróć ustawienia fabryczne
Przytrzymaj przycisk DÓŁ, po 4 sekundach „przewinie” się do wyświetlenia, a następnie mechanizm otwierania drzwi garażowych uruchomi się ponownie.

Restart oznacza, że wszystkie ustawienia zostały przywrócone do ustawień fabrycznych, wszystkie czynności związane z nauką muszą zostać wykonane ponownie, z wyjątkiem uczenia się kodu pilota

Instrukcja programowania c.d

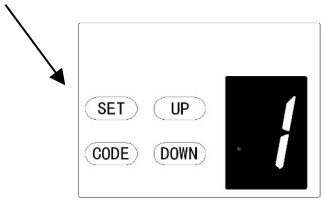

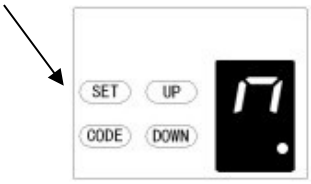

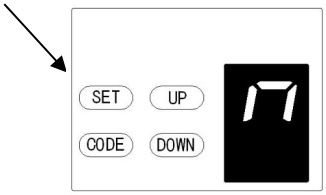

PROGRAMOWANIE SKRAJNYCH POZYCJI BRAMY

a) Naciśnij i przytrzymaj przycisk SET, aby wejść do ustawień tej funkcji, aż na wyświetlaczu pojawi się „1”, a następnie zwolnij przycisk.

b) Ponownie naciśnij przycisk SET. Mechanizm otwierania drzwi jest teraz w trybie programowania. Następnie na wyświetlaczu pojawi się „n” z kropką.

c) Wciśnij i przytrzymaj przycisk UP, aż brama osiągnie żądaną pozycję otwartą, na wyświetlaczu pojawi się „n” bez kropki.

d) Naciśnij przycisk SET, aby potwierdzić otwartą pozycję, a na wyświetlaczu pojawi się „u” z kropką.

e) Następnie naciśnij i przytrzymaj przycisk DOWN, aż brama osiągnie żądaną pozycję zamknięcia, na wyświetlaczu pojawi się „u” bez kropki.

UWAGA: Aby uzyskać precyzyjną regulację, użyj przycisków W GÓRĘ i W DÓŁ.

f) Teraz naciśnij przycisk SET, aby potwierdzić pozycję zamknięcia, a na wyświetlaczu pojawi się „II”.

Po potwierdzeniu pozycji zamkniętej brama będzie teraz cyklicznie otwierać i zamykać, aby ustawić limity ruchu i regulację czułości siły. Drzwi są teraz ustawione do normalnej pracy.

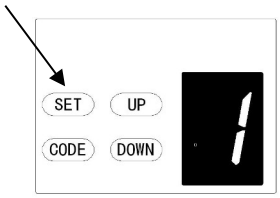

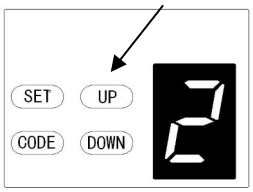

Zwiększenie siły

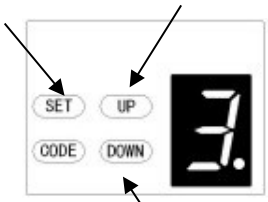

Zmniejszenie siły

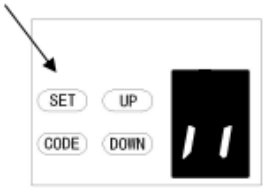

2. REGULACJA SIŁY ZATRZYMANIA

UWAGA: Regulacja siły przeszkadzającej jest ustawiana automatycznie podczas programowania. Zwykle nie jest wymagana żadna regulacja.

a) Naciśnij i przytrzymaj przycisk SET, aż na wyświetlaczu pojawi się „1”, następnie naciśnij przycisk UP, aż na wyświetlaczu pojawi się „2”, aby wejść do ustawień funkcji, a następnie zwolnij przycisk.

b) Ponownie naciśnij przycisk SET. Urządzenie jest teraz w trybie regulacji siły. Następnie na wyświetlaczu pojawi się cyfra „3” z migającą kropką.

c) Naciśnij przycisk UP, aby zwiększyć ustawienie siły lub przycisk DOWN, aby zmniejszyć ustawienie siły.

Minimalna siła wynosi „1” i można ją regulować w górę. Maksymalna siła to „5”.

d) Naciśnij przycisk SET, aby potwierdzić ustawienie, a urządzenie automatycznie powróci do stanu gotowości i wyświetli „II”.

UWAGA: Siła jest fabrycznie ustawiona na „3”.

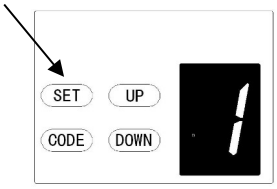

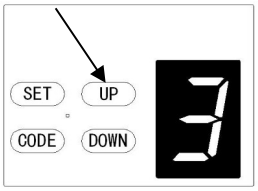

Increase speed

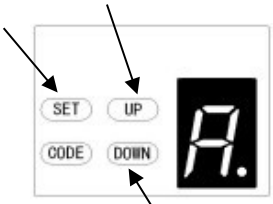

Decrease speed

3. USTAWIANIE PRĘDKOŚCI PODRÓŻY

UWAGA: Jeśli ponownie zmienisz prędkość, spowoduje to anulowanie poprzedniego zakresu ruchu. Funkcja regulacji prędkości będzie dostępna dopiero po zresetowaniu zakresu ruchu.

a) Wciśnij i przytrzymaj przycisk SET, aż na wyświetlaczu pojawi się „1”, następnie wciskaj przycisk UP, aż „3” pojawi się na wyświetlaczu, aby wejść do ustawień funkcji, a następnie zwolnij przycisk.

b) Ponownie naciśnij przycisk SET. Urządzenie jest teraz w trybie regulacji prędkości. Następnie na wyświetlaczu pojawi się litera „A” z migającą kropką.

c) Wciśnij przycisk UP lub DOWN, aby wybrać prędkość. Cyfra „8” oznacza 80% prędkości jazdy. Cyfra „A” oznacza pełną prędkość.

d) Naciśnij przycisk SET, aby potwierdzić ustawienie, a urządzenie automatycznie powróci do stanu gotowości i wyświetli „II”.

UWAGA: Prędkość jazdy jest fabrycznie ustawiona na pełną prędkość „A”.

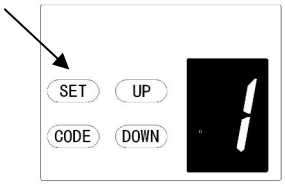

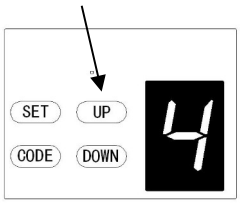

Zwiększ czas

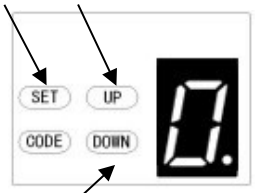

Zmniejsz czas

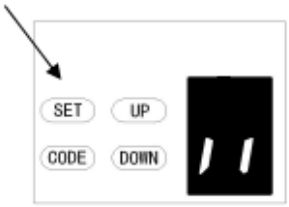

4.AUTOMATYCZNE ZAMYKANIE I USTAWIANIE CZASU

UWAGA: Zalecamy stosowanie fotokomórek bezpieczeństwa w każdej instalacji, w której włączona jest funkcja automatycznego zamykania.

a) Wciśnij i przytrzymaj przycisk SET, aż na wyświetlaczu pojawi się „1”, następnie wciskaj przycisk UP, aż „4” pojawi się na wyświetlaczu, aby wejść do ustawienia tej funkcji, a następnie zwolnij przycisk.

b) Ponownie naciśnij przycisk SET, urządzenie znajduje się teraz w trybie automatycznego zamykania. Następnie na wyświetlaczu pojawi się cyfra „0” z migającą kropką.

c) Naciśnij raz przycisk UP / DOWN, aby ustawić czas automatycznego zamykania (0 ~ 9).

d) Naciśnij przycisk UP, aby zwiększyć czas lub przycisk DOWN, aby zmniejszyć czas.

Czas zamknięcia to 15 sekund * N, N = 0 ~ 9. Maksymalny czas to 135s. Aby wyłączyć funkcję automatycznego zamykania, ustaw czas na zero (0).

e) Wciśnij przycisk SET, aby potwierdzić ustawienie, a urządzenie automatycznie powróci do stanu gotowości i wyświetli „II”.

UWAGA: 1 Czas zamykania jest fabrycznie ustawiony na „0”. Automatyczne zamykanie wyłączone.

2. Jeśli funkcja fotokomórki jest włączona i wiązka została przerwana przez przeszkodę, czas automatycznego zamykania zostanie na chwilę zatrzymany, a następnie ponownie będzie kontynuowane odliczanie czasu automatycznego zamykania.

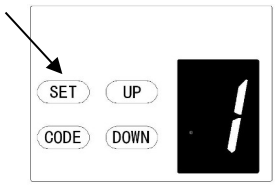

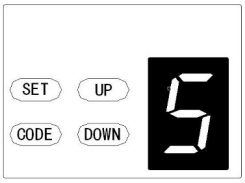

Zwiększenie

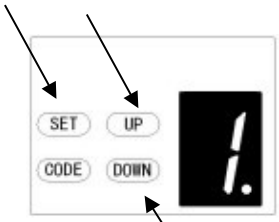

Zmniejszenie

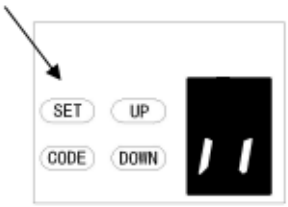

5. USTAWIANIE WARUNKÓW AUTOMATYCZNEGO ZAMYKANIA

a) Wciśnij i przytrzymaj przycisk SET, aż na wyświetlaczu pojawi się „1”, następnie wciskaj przycisk UP, aż na wyświetlaczu pojawi się „5”, aby wejść do ustawień funkcji, a następnie zwolnij przycisk.

b) Ponownie naciśnij przycisk SET. Jednostka znajduje się teraz w trybie automatycznej regulacji stanu zamknięcia. Następnie na wyświetlaczu pojawi się cyfra „1” z migającą kropką.

c) Naciśnij raz przycisk W GÓRĘ / W dół, aby ustawić warunek automatycznego zamykania. Możesz wybrać zestaw „1” lub „2”.

Cyfra „1” oznacza, że brama może się automatycznie zamknąć tylko w położeniu krańcowym otwarcia.
Cyfra „2” oznacza, że drzwi mogą się automatycznie zamknąć, gdy są w dowolnej pozycji.

d) Naciśnij przycisk SET, aby potwierdzić ustawienie, a urządzenie automatycznie powróci do stanu gotowości i wyświetli „II”.

UWAGA: 1. Warunek zamknięcia jest fabrycznie ustawiony na „1”.

2. Drzwi zamkną się automatycznie tylko podczas otwierania, ale nie mogą zamknąć się automatycznie po zatrzymaniu podczas zamykania.

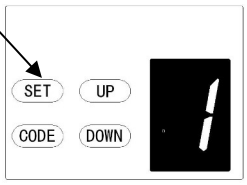

Zwiększ opóźnienie

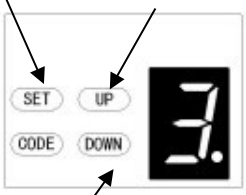

Zmniejsz opóź.

6. USTAWIANIE CZASU OPÓŹNIENIA WYŁĄCZENIA LED

a) Wciśnij i przytrzymaj przycisk SET, aż na wyświetlaczu pojawi się „1”, następnie wciskaj przycisk UP, aż „6” pojawi się na wyświetlaczu, aby wejść do ustawienia tej funkcji, a następnie zwolnij przycisk.

b) Ponownie naciśnij przycisk SET. Urządzenie jest teraz w trybie regulacji czasu opóźnienia wyłączenia diody LED. Następnie na wyświetlaczu pojawi się cyfra „3” z migającą kropką.

c) Naciśnij raz przycisk UP / DOWN, aby ustawić czas opóźnienia wyłączenia diody LED (1 ~ 9).

d) Naciśnij przycisk UP, aby zwiększyć czas lub przycisk DOWN, aby zmniejszyć czas.
Czas opóźnienia wynosi 1 minutę * N, N = 1 ~ 9. Maksymalny czas opóźnienia to 9 minut.

e) Wciśnij przycisk SET, aby potwierdzić ustawienie, a urządzenie automatycznie powróci do stanu gotowości i wyświetli „II”.

UWAGA: Czas opóźnienia wyłączenia diody LED jest fabrycznie ustawiony na „3”.

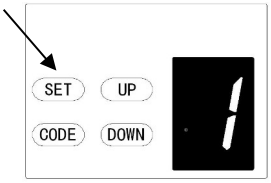

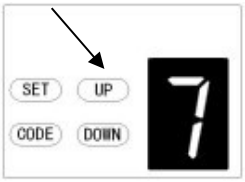

Zwiększ odbicie

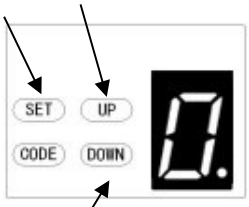

Zmniejsz odbicie

7. USTAWIANIE REWERSYJNEJ WYSOKOŚCI

a) Wciśnij i przytrzymaj przycisk SET, aż na wyświetlaczu pojawi się „1”, następnie wciskaj przycisk UP, aż „7” pojawi się na wyświetlaczu, aby wejść do ustawienia tej funkcji, a następnie zwolnij przycisk.

b) Ponownie naciśnij przycisk SET. Urządzenie znajduje się teraz w trybie odwróconej regulacji wysokości. Następnie na wyświetlaczu pojawi się cyfra „0” z migającą kropką.

c) Naciśnij raz przycisk UP / DOWN, aby ustawić wysokość cofania podczas zamykania (0 ~ 9).

d) Naciśnij przycisk W GÓRĘ, aby zwiększyć lub W DÓŁ, aby zmniejszyć.

Cyfra „0” oznacza, że drzwi odbiją się do położenia krańcowego otwarcia. Cyfra „1 ~ 9” oznacza, że brama odbije się w stosunku do całej podróży. Jedna dziesiąta do dziewięciu dziesiątych całego dystansu itd.

e) Wciśnij przycisk SET, aby potwierdzić ustawienie, a urządzenie automatycznie powróci do stanu gotowości i wyświetli „II”.

UWAGA: Wysokość cofania jest fabrycznie ustawiona na „0”.

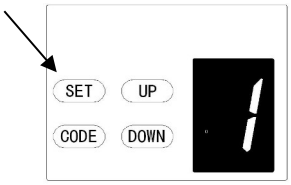

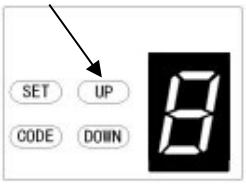

Zwiększanie

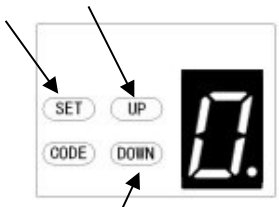

Zmniejszanie

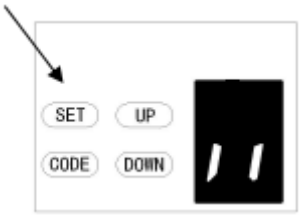

8. USTAWIANIE CZĘŚCIOWEGO OTWARCIA / WYSOKOŚCI

a) Wciśnij i przytrzymaj przycisk SET, aż na wyświetlaczu pojawi się „1”, następnie wciskaj przycisk UP, aż „8” pojawi się na wyświetlaczu, aby wejść do ustawienia tej funkcji, a następnie zwolnij przycisk.

b) Ponownie naciśnij przycisk SET. Urządzenie znajduje się teraz w trybie częściowego otwarcia / regulacji wysokości. Następnie na wyświetlaczu pojawi się cyfra „0” z migającą kropką.

c) Naciśnij raz przycisk UP / DOWN, aby wybrać, czy chcesz otworzyć funkcję częściowego otwarcia, czy ustawić wysokość częściowego otwarcia. (0 ~ 9). Naciśnij przycisk W GÓRĘ, aby zwiększyć, lub W DÓŁ, aby zmniejszyć.

Cyfra „0” oznacza dezaktywację funkcji częściowego otwarcia.
Cyfra „1 ~ 9” oznacza ustawienie częściowego otwarcia całego ruchu. Jedna dziesiąta do dziewięciu dziesiątych całej podróży itd.

d) Naciśnij przycisk SET, aby potwierdzić ustawienie, a urządzenie automatycznie powróci do stanu gotowości i wyświetli „II”.

UWAGA: 1. Częściowe otwarcie / wysokość jest fabrycznie ustawione na „0”.

2. Jeśli uaktywnisz funkcję otwierania częściowego / wysokości, funkcja rozpoznawania przycisków pilota zostanie wyłączona.

3. Inne szczegóły, proszę dokładnie zapoznać się z instrukcją obsługi pilota.
.
4. Jeśli włączyłeś funkcję częściowego otwierania, a później wyłączyłeś tę funkcję, zwróć uwagę, że tylko zakodowany przycisk, który zapisałeś na początku, może teraz sterować mechanizmem otwierania.

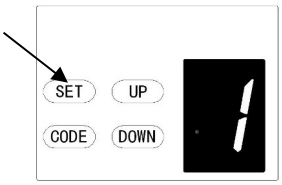

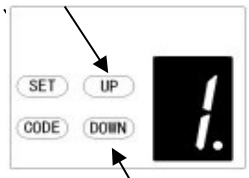

Funkcja zamknięta

Funkcja otwarta

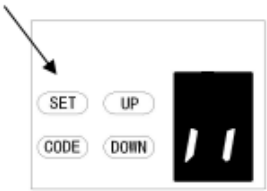

9. USTAWIANIE FUNKCJI ROZPOZNAWANIA PRZYCISKÓW NADAJNIKA

a) Naciśnij i przytrzymaj przycisk SET, aby wejść do ustawień tej funkcji, aż na wyświetlaczu pojawi się „9”, a następnie zwolnij przycisk.
b) Ponownie naciśnij przycisk SET. Urządzenie znajduje się teraz w trybie regulacji funkcji rozpoznawania przycisków. Następnie na wyświetlaczu pojawi się cyfra „1” z migającą kropką.
c) Naciśnij raz przycisk W GÓRĘ / W DÓŁ, aby wybrać, czy wszystkie 4 przyciski mają sterować tylko jednym automatem, czy tylko oddzielny przycisk kodowany może sterować tym otwieraczem.

Cyfra „0” oznacza, że funkcja rozpoznawania przycisków jest zamknięta. Oznacza to, że jeśli zakodowałeś 1 przycisk z 1 otwieraczem, to wszystkie 4 przyciski na pilocie mogą sterować tym otwieraczem. Tryb jest odpowiedni dla użytkowników, którzy mają tylko 1 drzwi automatyki w domu.

Cyfra „1” oznacza, że funkcja rozpoznawania przycisków jest otwarta. Jeśli zakodowałeś pierwszy przycisk z pierwszym otwieraczem, to pierwszy przycisk będzie jedynym przyciskiem na pilocie, który może sterować tym otwieraczem. Tryb jest odpowiedni dla użytkowników, którzy mają więcej niż 1 automatyczną bramę / drzwi w domu.

d) Naciśnij przycisk SET, aby potwierdzić ustawienie, a urządzenie automatycznie powróci do stanu gotowości i wyświetli „II”.

UWAGA: 1. Rozpoznawanie przycisków jest fabrycznie ustawione na „1”.
2. Po zmianie funkcji rozpoznawania przycisków, proszę zauważyć, że tylko zakodowany przycisk może sterować automatem.

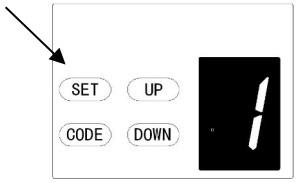

Zwiększenie

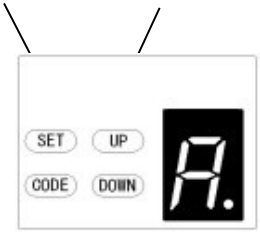

Zmniejszenie

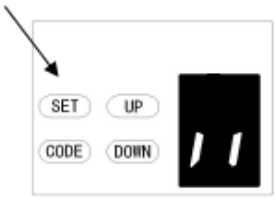

A. USTAWIANIE ZAKRESU PAMIĘCI KODÓW Z PILOTÓW

a) Wciśnij i napis przycisk SET, następnie wciskaj przycisk UP, aż „A” pojawi się na ekranie, aby wejść do ustawień tej funkcji, a następnie zwolnij przycisk.

b) Ponownie naciśnij przycisk SET, urządzenie jest teraz w trybie zdalnej nastawy ilości. Następnie ponownie zobaczysz cyfrę „A”, ale wyświetli się z migająca kropką.

c) Naciśnij raz przycisk GÓRA / DÓŁ, aby ustawić ilość zdalnych sterowań (pilotów). (A lub 1 ~ 9).

d) Cyfra „A” oznacza maksymalną ilość - 50szt. Naciśnij raz przycisk W GÓRĘ / W DÓŁ, aby zwiększyć lub zmniejszyć ilość.

Ilość pilotów jest ustawiana na 5 sztuk * N,gdzie N = 1 ~ 9. (Ilość jest zawsze wielokrotnością 5)

e) Wciśnij przycisk SET, aby potwierdzić ustawienie, urządzenie automatycznie powróci do stanu gotowości i wyświetli „II”.

UWAGA: Zdalna ilość jest fabrycznie ustawiona na „A”. (50szt.)

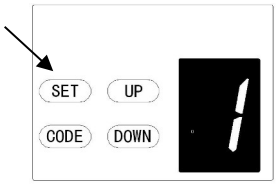

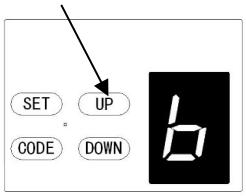

Zwiększenie

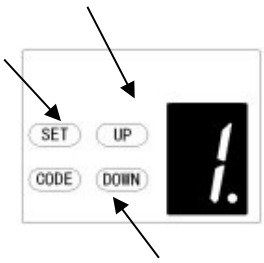

Zmniejszenie

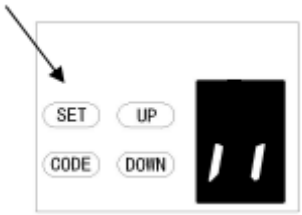

B. USTAWIENIE REWERSYJNEJ IGNORANCJI NIEDOMKNIĘCIA

a) Wciśnij i przytrzymaj przycisk SET, aż na wyświetlaczu pojawi się „1”, następnie wciskaj przycisk UP, aż na wyświetlaczu pojawi się „b”, aby wejść do ustawień funkcji, a następnie zwolnij przycisk.

b) Ponownie naciśnij przycisk SET. Urządzenie znajduje się teraz w trybie regulacji ignorancji odwrócenia wysokości. Następnie na wyświetlaczu pojawi się cyfra „1” z migającą kropką.

c) Naciśnij raz przycisk UP / DOWN, aby ustawić ignorancję wysokości cofania podczas zamykania (0 ~ 9).

d) Naciśnij przycisk W GÓRĘ, aby zwiększyć lub W DÓŁ, aby zmniejszyć.

Zakres „1 ~ 9” oznacza, że drzwi nadal się nie odbiją, mimo że na ścieżce zamykania znajdują się przeszkody o wysokości 1–9 cm od pozycji zamknięcia. Ta funkcja jest najbardziej odpowiednia dla Europy Północnej, gdzie często będzie zalegał śnieg.

e) Wciśnij przycisk SET, aby potwierdzić ustawienie, a urządzenie automatycznie powróci do stanu gotowości i wyświetli „II”.

UWAGA: Wysokość cofania jest fabrycznie ustawiona na „1”.

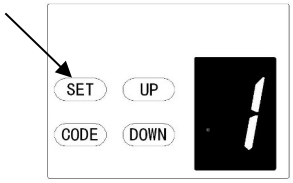

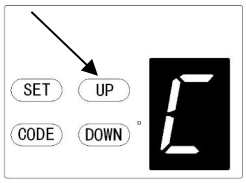

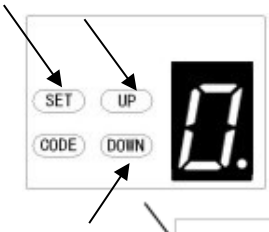

C. USTAWIANIE TYPU WŁĄCZNIKA DRZWI PRZEJŚCIOWYCH

a) Wciśnij i przytrzymaj przycisk SET, aż na wyświetlaczu pojawi się „1”, następnie wciskaj przycisk UP, aż na wyświetlaczu pojawi się „C”, aby wejść do ustawienia tej funkcji, a następnie zwolnij przycisk.

b) Ponownie naciśnij przycisk SET. Jednostka znajduje się teraz w trybie regulacji typu wyłącznika drzwi przejściowych. Następnie na wyświetlaczu pojawi się cyfra „0” z migającą kropką.

c) Naciśnij raz przycisk W GÓRĘ / W dół, aby ustawić typ wyłącznika drzwi przejściowych. Możesz wybrać zestaw „0” lub „1”.

Cyfra „0” oznacza przycisk sterujący normalnie otwarty. Typ „NO”
Cyfra „1” oznacza, przycisk sterujący normalnie zwarty. Typ „NC”

e) Wciśnij przycisk SET, aby potwierdzić ustawienie, a urządzenie automatycznie powróci do stanu gotowości i wyświetli „II”.

UWAGA: Przełącznik sterujący drzwi przejściowych jest fabrycznie ustawiony na „0”.

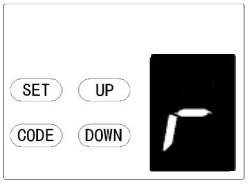

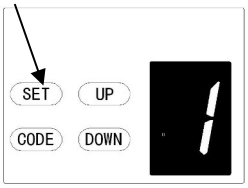

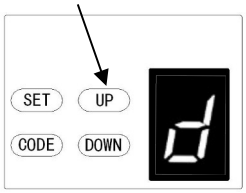

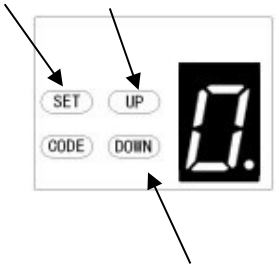

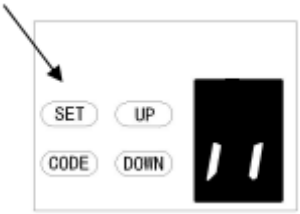

D.USTAWIANIE AKTYWNOŚCI FOTOKOMÓREK

UWAGA: Upewnij się, że fotokomórka została prawidłowo zainstalowana .

Styki **NC** normalnie zwarte do dodatkowych zacisków automatu.

Należy również pamiętać, że funkcja fotokomórek musi być wyłączona, jeśli NIE zainstalowano żadnych fotokomórek, w przeciwnym razie drzwi nie można zamknąć, a na wyświetlaczu LED pojawi się litera „r” jako wskazówka.

a) Wciśnij i przytrzymaj przycisk SET, aż na wyświetlaczu pojawi się „1”, następnie wciskaj przycisk UP, aż „d” pojawi się na wyświetlaczu, aby wejść do ustawienia tej funkcji, a następnie zwolnij przycisk.

b) Ponownie naciśnij przycisk SET. Urządzenie znajduje się teraz w trybie regulacji WŁ. / WYŁ. Fotokomórki. Następnie na wyświetlaczu pojawi się cyfra „0” z migającą kropką.

c) Naciśnij raz przycisk UP / DOWN, aby ustawić przełącznik WŁ. / WYŁ. fotokomórki. Możesz wybrać zestaw „0” lub „1”.

Cyfra „0” oznacza, że funkcja fotokomórki jest nieaktywna.
Cyfra „1” oznacza, że funkcja fotokomórki jest aktywna

d) Naciśnij przycisk SET, aby potwierdzić ustawienie, po czym nastąpi automatyczny powrót do stanu gotowości i wyświetlenie „II”.

UWAGA: Fotokomórka jest fabrycznie ustawiona na „0”.

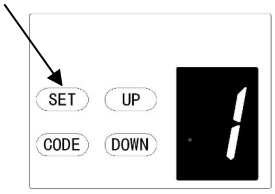

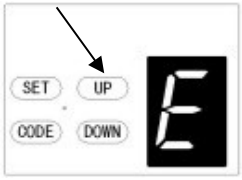

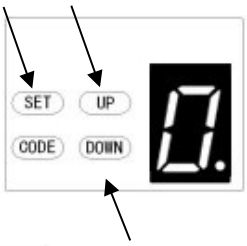

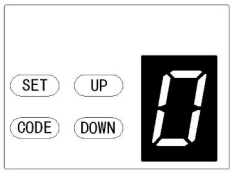

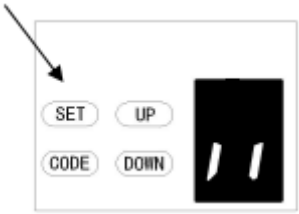

E. ALARM KONSERWACYJNY - USTAWIANIE LICZNIKA CYKLI PRACY

a) Wciśnij i przytrzymaj przycisk SET, aż na wyświetlaczu pojawi się „1”, następnie wciskaj przycisk UP, aż na wyświetlaczu pojawi się „E”, aby wejść do ustawienia tej funkcji, a następnie zwolnij przycisk.

b) Ponownie naciśnij przycisk SET. Urządzenie znajduje się teraz w trybie regulacji alarmu konserwacyjnego. Następnie na wyświetlaczu pojawi się cyfra „0” z migającą kropką.

c) Naciśnij przycisk W GÓRĘ / W DÓŁ, możesz wybrać cykle operacji, których potrzebujesz, aby automat zapamiętał. Do wyboru jest zestaw „1-5”.

Cyfra „1” oznacza, że po 1000 uruchomieniach bramy garażowej lampka L.E.D będzie migać szybko 10 razy po tym, jak drzwi przestaną działać za każdym razem. Abyś zauważył, że brama garażowa wymaga konserwacji. W tym samym czasie na wyświetlaczu pojawi się cyfra „t”.

„2” oznacza, że cykl licznika alarmów konserwacyjnych jest ustawiony na 2000 razy.
„3” oznacza, że cykl licznika alarmów konserwacyjnych jest ustawiony na 3000 razy.
„4” oznacza, że cykl licznika alarmów konserwacyjnych jest ustawiony na 4000 razy.
„5” oznacza, że cykl licznika alarmów konserwacyjnych jest ustawiony na 5000 razy.

d) Naciśnij przycisk SET, aby potwierdzić ustawienie, po czym nastąpi automatyczny powrót do stanu gotowości i wyświetlenie „II”.

UWAGA: 1. Licznik cykli pracy jest fabrycznie ustawiony na „0”.
2. Na wyświetlaczu pojawia się „t”, a dioda LED miga szybko 10 razy, co oznacza, że brama straciła równowagę, zdecydowanie zalecamy konserwację bram garażowych.
3. „Sprawdź” stan urządzenia, bramy lub „Naucz się ponownie” dystansu ruchu, po pojawieniu się ostrzeżenia o alarmie konserwacyjnym.

F. STEROWANIE RĘCZNE OTWÓRZ / STOP / ZAMKNIJ

Funkcję O / S / C można wykorzystać do zewnętrznego przełącznika przyciskowego do obsługi mechanizmu otwierającego. Przełącznik musi mieć beznapięciowe styki normalnie otwarte. Typ „**NO**”.

Podłączenie fotokomórek, sterowania przyciskiem - rys.15, rys.16

Podłączenie sterowania z przełącznika (opcja) – rys.15, podłączenie sterowania z fotokomórek rys. 16

Uwaga:

Wejście PB (zewnętrzny przycisk). Typ włącznika **„NO”**.

Figure 15

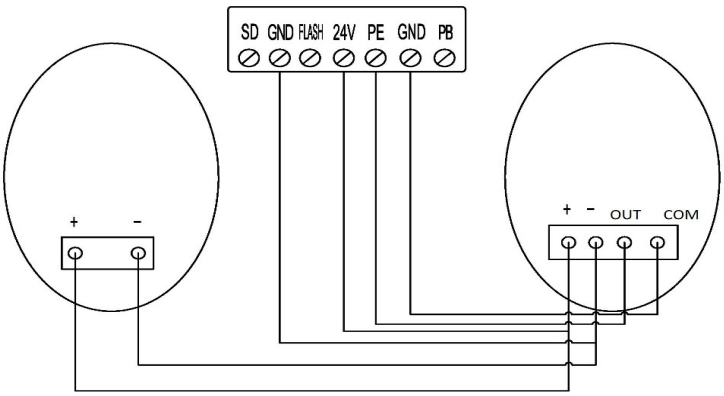

Figure 16

Inne wprowadzenia i zastosowania terminali przyłączeń.

1. Dostępne interfejsy O / S / C. (Ryc.18)
   Zainstaluj nowy przycisk O / S / C, aby otworzyć lub zamknąć drzwi.

2. Funkcja lampy ostrzegawczej. (Ryc.17, Ryc.18)

Istnieją odpowiednie interfejsy dla tej funkcji i zapewniają napięcie pracy dla lampy błyskowej 24V-35V. Podłącz lampę do DC35V,(Flash). Maksymalny prąd lampy ≤100mA.(moc do 2,5W) Aby podłączyć lampę błyskowych zasilaną prądem zmiennym 220 VAC należy zastosować adapter transformatorowy (separujący) i okablowanie zgodnie z wymaganiami.

3. Zabezpieczenie drzwi przejściowych (wejście SD) (Rys. 18)

Ta funkcja zapewnia, że bramy nie można otworzyć, dopóki małe drzwi przejściowe nie są zamknięte. Panel drzwi nie zostanie uszkodzony.

Figure 17

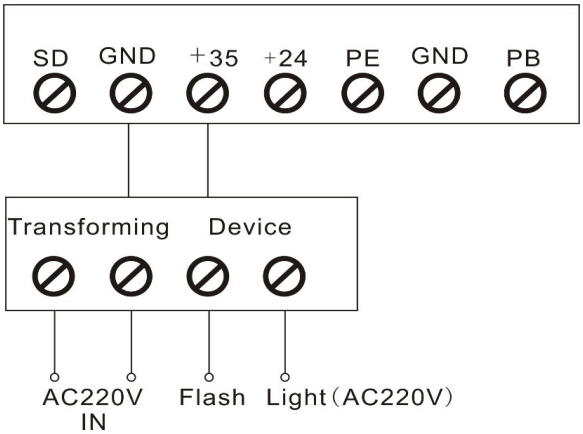

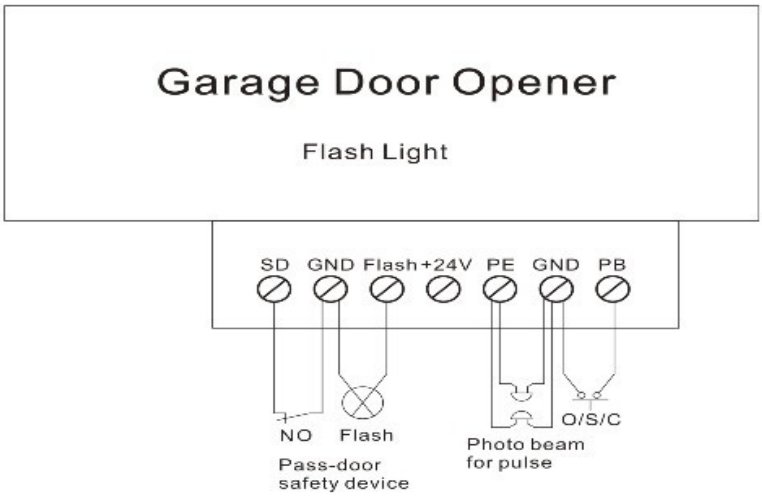

Figure 18

Obsługa ręczna

Automat jest wyposażony w linkę ręcznego zwalniania, która służy do odłączania dźwigni i ręcznego poruszania drzwiami (Rys. 19). Pociągnij za uchwyt, aby odłączyć „wahadło”. Aby ponownie zatrzasnąć bramę, wystarczy uruchomić mechanizm w trybie automatycznym, lub przesuwać bramę ręcznie, aż wózek zatrzaśnie się ponownie w prowadnicy łańcucha.
W sytuacjach, gdy dodatkowe drzwi przejściowe dla pieszych nie są dostępne, zaleca się zamontowanie zewnętrznego urządzenia wysprzęglającego (Rys. 20).

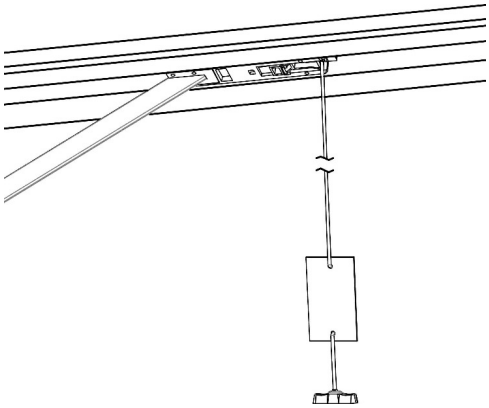

Figure 19

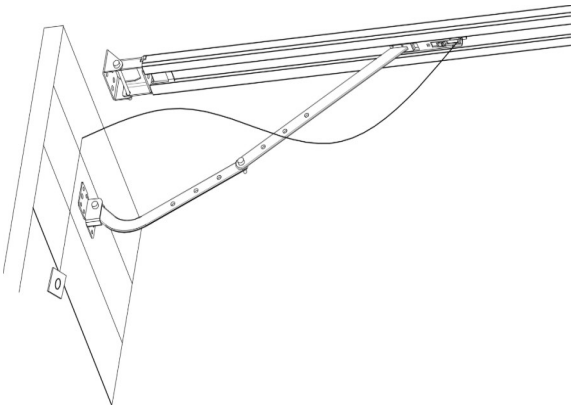

Figure 20

Konserwacja

1. Nie jest wymagana żadna szczególna konserwacja płytki sterownika.

Co najmniej dwa razy w roku sprawdzaj bramę, czy jest odpowiednio wyważona i czy wszystkie części robocze są w dobrym stanie, czy nie.

Sprawdzaj czułość cofania co najmniej dwa razy w roku i wyreguluj, jeśli to konieczne.

Upewnij się, że urządzenia zabezpieczające działają skutecznie (fotokomórki itp.)

2. Wymiana lamp.

Uwaga: Przed wymianą żarówki upewnij się, że zasilanie zostało odłączone. I upewnij się, że napięcie nowej żarówki jest zgodne z lokalnym napięciem, a moc mieści się w granicach 25 W.

Zdemontuj śruby na pokrywie lampy. Zdejmij osłonę lampy, a następnie odkręć starą lampkę L.E.D w kierunku przeciwnym do ruchu wskazówek zegara. Zamocuj nową lampkę L.E.D i osłonę lampy.

3. Przed zainstalowaniem żarówki L.E.D. , upewnij się, że moc mieści się w granicach 5W.

4. Jeśli chodzi o funkcję alarmu konserwacyjnego, dioda LED miga szybko 10 razy, co oznacza, że brama straciła równowagę, zdecydowanie zalecamy konserwację bram garażowych.

„Sprawdź” stan lub „Naucz się ponownie” limitu zakresu pracy po pojawieniu się ostrzeżenia o alarmie konserwacji.

Uwaga: Niewłaściwie działające drzwi (pod względem mechanicznym, zacinanie , opory) mogą wpłynąć na żywotność automatu z powodu nieprawidłowego obciążenia. Może to spowodować utratę gwarancji na urządzenie.

Specyfikacja techniczna

	800N	1000N	1200N
Napięcie zasilania	220 - 240V / 110 - 127V, 50–60 Hz		
Max. siła	800 N	1000 N	1200 N
Max. powierzchnia drzwi	10.0㎡	15.0㎡	18.0㎡
Max.ciężar drzwi (balans)	80 kg	100 kg	130kg
Max. wysokość drzwi	2400 - 3500mm	2400 - 3500mm	2400 - 3500mm
Mechanizm napędowy	Łańcuch/pas trans	Łańcuch/ pastrans	Łańcuch/pas trans
Prędkość zam/otw.	160mm / Second	160mm / Second	160mm / Second
Oświetlenie L.E.D	24V / 15pcs LED bulbs		
Ustawienie zakresu	Elektroniczne	Elektroniczne	Elektroniczne
Transformator	Zabezpieczenie przeciążeniowe		
Częstotliwość pilotów	433.92 MHz	433.92 MHz	433.92 MHz
Kodowanie transmisji	Rolling code (7.38 x 10^{19} Combinations)		
Wyświetlacz ze statusem	2 X	2 X	2 X
Pojemność pamięci	50 kodów		
Wyjście lampy sygnalizac.	wbudowane	wbudowane	wbudowane
Temperatura pracy	-40℃- +50 ℃	-40℃- +50 ℃	-40℃- +50 ℃
Ochrona bezpieczeństwa	Łagodny start & miękki stop, opcja fotokomórki, opcja światła		
Poziom ochrony IP	IP20	IP20	IP20

800

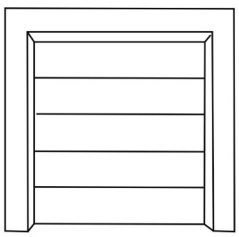

Rated door area: ⩽ 10.0㎡

1000

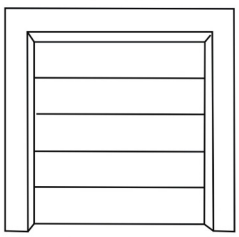

Rated door area: ⩽ 15.0㎡

1200

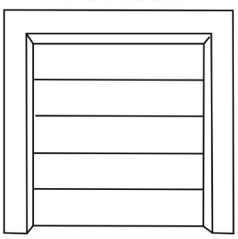

Rated door area: ⩽ 18.0㎡

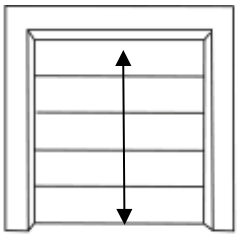

Standard door height: 2400mm
Maximum door height: 3500mm

Usuwanie usterek , zalecenia.

Usterka-objawy	Przyczyna usterki	Zalecenia
Żadnej pracy ,ekran LCD ciemny	1. Brak zasilania 2. Przerwa na przewodzie, wtyczce.	1. Sprawdź, czy gniazdo silnika jest zasilane 2. Sprawdź, czy bezpiecznik nie jest uszkodzony 3. Sprawdź, czy przewód niskiego napięcia transformatora jest podłączony do płyty sterującej 4. Sprawdź, czy kabel taśmowy jest podłączony 5. Sprawdź, czy po stronie niskiego napięcia transformatora jest napięcie 26 V AC, jeśli jest 26 V AC, wymień płytkę drukowaną. Jeśli nie, wymień transformator
Błędna pozycja bramy	Błąd systemowy	Reset procedury nauki dystansu
W czasie nauki, wyświetlacz pokazuje.	Dystans mniejszy niż 30 cm lub większy niż 9m.	Reset procedury nauki dystansu
Wyświetlacz pokazuje Automat nie działa lub przestaje działć	Zaburzenie normalnego balansu (oporu) bramy. Niestabilne napięcie	Sprawdź napięcie zasilania Wyreguluj mechanicznie bramę- opór pracy.
Automat nie pracuje. Wyświetlacz pokazuje.	Nie udało się nauczyć prawidłowo zakresu pracy góra/dół. Prawdopodobny błąd procedury	Włącz ponownie naukę zakresu góra/dół . Postępuj zgodnie z instrukcją.
LED – lampa ciągle włączona	Panel sterowania lub płyta zasilacza jest uszkodzona.	Wymiana sterownika lub płytki zasilacza
Podczas zdalnego otwierania drzwi otwieracz zatrzymuje się automatycznie po przejechaniu 10 cm Wyświtlacz pokazuje	Przewód czujnika Halla jest poluzowany lub uszkodzony	Otwórz pokrywę, sprawdź przewód czujnika Halla, podłącz ponownie lub wymień.
Otwieracz nie działa. Usłysz dźwięk pracującego przekaźnika „kaka” Wyświetlacz pokazuje	Przewód między motoreduktorem a płytą przegrywa	Otwórz pokrywę i sprawdź przewód między motoreduktorem a płytą.
Otwieracz zatrzymuje się automatycznie po przejechaniu 10 cm Wyświetlacz pokazuje	Przewód między motoreduktorem a płytą jest podłączony odwrotnie	Najpierw wyłącz, otwórz pokrywę i odwróć kolejność przewód w wtyczki , między motoreduktorem a płytą. Ponownie ustaw limit podróży- zakres pracy
Drzwi poruszają się tylko do góry. Nie działa zamykanie Wyświetlacz pokazuje jak na rys.	Funkcja fotokomórki jest aktywna, ale bez podłączania fotokomórek. Możliwe uszkodzenie fotokomórki	Wyłącz funkcję fotokomórki, jeśli jej nie ma podłączonej. (Zapoznaj się z instrukcją obsługi). 2. Sprawdź, czy fotokomórka jest prawidłowo podłączona. Sprawdź instalację fotokomórki.
Drzwi są całkowicie otwarte, po pewnym czasie automatycznie zamykają się Diody LED migają 4 razy.	Włączona jest funkcja automatycznego zamykania.	Ustaw czas automatycznego zamykania lub wyłącz funkcję automatycznego zamykania. (Zapoznaj się z instrukcją obsługi)
Gdy drzwi się zatrzymują, zawsze świeci się lampka ostrzegawcza.	Płyta zasilająca jest zepsuta	Wymiana, naprawa płyty zasilającej.
Światło LED nie działa.	1. Przewód od LED nie jest podłączony 2. Światło LED,diody uszkodzone 3. Płytka drukowana uszkodzona	1. Podłącz złącze LED 2. Wymień diody LED 3. Wymień płytkę drukowaną.
Drzwi są automatycznie cofane do górnej granicy, zanim drzwi całkowicie się zamkną	Podczas pracy z funkcją automatycznego cofania Drzwi nie są prawidłowo zamontowane. Jest jakiś znaczący opór na jego ruchu.	1.Sprawdź blokadę bramy i ponownie ustaw ogranicznik ruchu 2. Zwiększenie siły do uruchomienia automatycznego cofania.
Drzwi zatrzymują się automatycznie w czasie otwierania.	Powiązane z funkcją automatycznej ochrony, po wykryciu przeszkody. Drzwi nie są prawidłowo zamontowane lub jest jakiś opór na jego ruchu.	1.Sprawdź blokadę bramy i ponownie ustaw ogranicznik ruchu 2. Zwiększenie siły do uruchomienia automatycznego cofania.
Piolot nie działa. Mały zasięg działania pilota.	1. Rozładowana bateria w pilocie. 2. Antena jest poluzowana lub źle wyciągnięta. 3. Zakłócenia w pobliżu.	1. Wymień baterię. 2. Przedłuż antenę na otwieraczu 3. Pozbądź się zakłóceń

KARTA GWARANCYJNA

AUTOSYSTEMY FOX Sp.z o.o. zapewnia bezawaryjną pracę urządzenia typu

BG800N o numerze fabrycznym: ….....

w okresie 24 miesięcy od daty montażu.

Data montażu: ….....

……

PIECZĘĆ SPRZEDAWCY

POTWIERDZENIE OBOWIĄZKOWYCH PRZEGLĄDÓW GWARANCYJNYCH

Data I przeglądu (do 6 miesięcy od daty montażu):

…..... ……

PIECZĄTKA ZAKŁADU I PODPIS

Data II przeglądu (do 12 miesięcy od daty montażu):

…..... ……

PIECZĄTKA ZAKŁADU I PODPIS

Data III przeglądu (do 18 miesięcy od daty montażu):

…..... ……

PIECZĄTKA ZAKŁADU I PODPIS

DATA

..... PIECZĄTKA SERWISU

OPIS NAPRAWY: .....

.....

DATA

..... PIECZĄTKA SERWISU

OPIS NAPRAWY: .....

.....

DATA

..... PIECZĄTKA SERWISU

OPIS NAPRAWY: .....

.....

DATA

..... PIECZĄTKA SERWISU

OPIS NAPRAWY: .....

.....

WARUNKI GWARANCJI

AUTOSYSTEMY FOX Sp. z o.o. gwarantuje pierwszemu detalicznemu użytkownikowi sprawne działanie urządzenia będącego przedmiotem prawidłowego użytkowania, w okresie 24 miesięcy od daty montażu przy zachowaniu poniższych warunków:

1. Montaż, naprawy i jakiekolwiek wymiany w ramach gwarancji winny być wykonywane w wyspecjalizowanych punktach montażu autoryzowanych przez pod rygorem utraty praw gwarancyjnych.
2. AUTOSYSTEMY FOX Sp. z o.o. zobowiązują się wykonać naprawę gwarancyjną w jak najkrótszym czasie, nie dłuższym jednak niż 21 dni od daty zgłoszenia i dostarczenia urządzenia do serwisu. Gwarancja ulega przedłużeniu o okres od dnia zgłoszenia do naprawy do dnia usunięcia usterki.
3. AUTOSYSTEMY FOX Sp. z o.o. zapewniają bezpłatną naprawę, jeżeli zostanie stwierdzona wada powstała na skutek wad materiałowych lub błędów produkcyjnych. Wykonanie naprawy powinno zostać potwierdzone odpowiednimi zapisami w rejestrze napraw dokonanymi przez serwis. Wymiana urządzenia na nowe może nastąpić w przypadku trzykrotnej awarii o tym samym charakterze lub niemożności wykonania naprawy.
4. Gwarancją nie są objęte: baterie w pilotach, usterki mechaniczne oraz usterki wynikłe z ingerencji w urządzenie lub z jego niewłaściwej obsługi.
5. Uszkodzenia powstałe na skutek niewłaściwego montażu nie są objęte gwarancją a ich usunięcie należy do obowiązków zakładu montującego.
6. Gwarancja ważna jest wyłącznie z właściwie wypełnioną niniejsza kartą podpisaną przez właściciela urządzenia i nienaruszonymi plombami gwarancyjnymi.
7. Warunkiem zachowania 24 miesięcznej gwarancji jest okresowy (płatny) przegląd kontrolny dokonany przez autoryzowany zakład serwisowy w terminie do 21 dni od dnia utraty ważności poprzedniego przeglądu.
8. Uprawnienia z tytułu gwarancji nie obejmują prawa Klienta do domagania się zwrotu utraconych zysków lub poniesionych kosztów w związku z awarią urządzenia.
9. Nieprzestrzeganie warunków gwarancji, brak właściwych wpisów lub pieczęci bądź poprawki dokonane przez osoby nieupoważnione powodują utratę praw gwarancyjnych.
10. Gwarancja na sprzedany towar konsumpcyjny nie wyłącza, nie ogranicza ani nie zawiesza uprawnień kupującego wynikających z niezgodności towaru z umową.
11. Gwarancja obejmuje swym zasięgiem produkty sprzedane i użytkowane na terytorium Polski.

.....

Podpis Klienta